Nordpeis

MODELO - Sintra
Ficha Técnica - NFT001-B
Ficha Tecnica
Technical sheet
Fiche technique
Scheda tecnica

Características técnicas / Datos técnicos / Technical characteristics / Caractéristiques techniques / Dati Tecnici

NORMA: EN 16510-1:2022 EN 16510-2-1:2022 **N.º EPREL: 2305575**

RELATÓRIO: 1722-AoP-7-2025

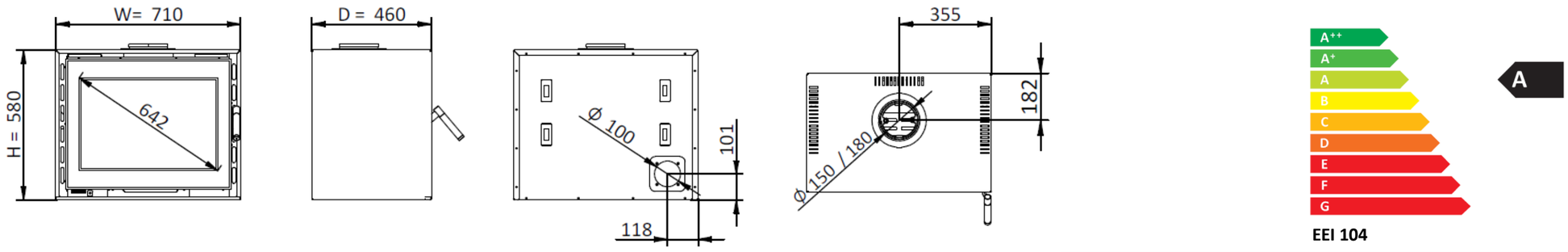

EEI 104

P_{part} - P_{nom}	**Potência Parcial-Nominal /** Potencia Partial-Nominal / Parcial-Nominal output power / Puissance Partielle-Nominale / Potenza Parziale-Nominale	**n/a - 8,7**	**(kW)**
P_{Wpart} - P_{Wnom}	**Potência água Parcial-Nominal /** Potencia agua Partial-Nominal / Water Parcial-Nominal output power / Puissance eau Partiellle-Nominale / Potenza acqua Parziale-Nominale	**n/a - n/a**	**(kW)**
P_{SHpart} - P_{SHnom}	**Potência aquecimento espaço Parcial-Nominal** / Potencia calefacción del espacio Partial-Nominal / Space heat output power Parcial-Nominal / Puissance de chauffage de l'espace Partielle-Nominale / Potenza di riscaldamento dello spazio Parziale-Nominale	**n/a - 8,7**	**(kW)**
η_{part} - η_{nom}	**Eficiência Parcial-Nominal /** Eficiencia Parcial-Nominal / Partial-Nominal efficiency / Efficacité Partiel-Nominal / Efficienza Parziale-Nominale	**n/a - 78**	**(%)**
η_S	**Eficiência Sazonal /** Eficiencia Estacional / Seasonal Efficiency / Rendement Saisonnière / Efficienza Stagionale	**68**	**(%)**
CO_{part} - CO_{nom} (13%O_2)	**Emissões CO(13%O2) Parcial-Nominal /** Emisiones CO(13%O2) Parcial-Nominal / Emissions CO(13%O2) Partial-Nominal / Émissions CO(13%O2) Partiel-Nominal / Emissioni CO(13%O2) Parziale-Nominale	**n/a - 1250**	**(mg/Nm3)**
NO_{xpart} - NO_{xnom} (13%O_2)	**Emissões NOx(13%O2) Parcial-Nominal /** Emisiones NOx(13%O2) Parcial-Nominal / Emissions NOx(13%O2) Partial-Nominal / Émissions NOx(13%O2) Partiel-Nominal / Emissioni NOx(13%O2) Parziale-Nominale	**n/a - 200**	**(mg/Nm3)**
OGC_{part} - OGC_{nom} (13%O_2)	**Emissões OGC(13%O2) Parcial-Nominal /** Emisiones OGC(13%O2) Parcial-Nominal / Emissions OGC(13%O2) Partial-Nominal / Émissions OGC(13%O2) Partiel-Nominal / Emissioni OGC(13%O2) Parziale-Nominale	**n/a - 80**	**(mg/Nm3)**
PM_{part} - PM_{nom} (13%O_2)	**Emissões PM(13%O2) Parcial-Nominal /** Emisiones PM(13%O2) Parcial-Nominal / Emissions PM(13%O2) Partial-Nominal / Émissions PM(13%O2) Partiel-Nominal / Emissioni PM(13%O2) Parziale-Nominale	**n/a - 40**	**(mg/Nm3)**
T_{spart} - T_{snom}	**Temp. Fumos Parcial-Nominal** / Temp. Humos Partial-Nominal / Smoke temp. Parcial-Nominal / Temp. Fumées Partiel-Nominal / Temp. Fumi Parziale-Nominale	**n/a - 305**	**(ºC)**
T_{class}	**Designação Chaminé segundo norma chaminés /** Designación de chimeneas según normas de chimeneas / Chimney designation according to chimney standards / Désignation des cheminées selon les normes de cheminée / Designazione del camino secondo le norme sui camini	**T400G**	-
d_{out}	**Diâmetro da chaminé /** Diámetro de chimenea / Flue pipe / Diamètre de cheminée / Diametro del camino	**150-180**	**(mm)**
p_{part} - p_{nom}	**Tiragem recomendada Parcial-Nominal /** Tiro recomendado Parcial-Nominal / Recommended draught Partial-Nominal. / Tirage conseillé Partiel-Nominal / Tiraggio consigliato Parziale-Nominale	**n/a - 12 *****	**(Pa)**
$\phi_{f,g\,part}$ - $\phi_{f,g\,nom}$	**Caudal mássico Parcial-Nominal /** Masa de humos Parcial-Nominal / Mass flow Partial-Nominal / Débit massique Partiel-Nominal / Flusso di massa Parziale-Nominale	**n/a - 9,5**	**(g/s)**
E	**Tensão /** Tensión / Voltage / Tension / Tensione	**230**	**(V)**
f	**Frequência /** Frecuencia / Frequency / Fréquence / Frequenza	**50**	**(Hz)**
el_{SB}	**Potência elétrica Standby /** Energía eléctrica Standby / Standby electric power / Puissance électrique Standby / Energia elettrica Standby	**0**	**(W)**
el_{max}	**Potência elétrica nominal /** Energía eléctrica nominal / Nominal electric power / Puissance électrique nominal / Energia elettrica nominal	**0**	**(W)**
el_{min}	**Potência elétrica Pparcial /** Energía eléctrica parcial / Parcial electric power / Puissance électrique partiel / Energia elettrica parziale	**0**	**(W)**
W_{max}	**Energia elétrica máxima /** Energía eléctrica máxima / Nominal electric power / Puissance électrique nominal / Energia elettrica máximo	**0**	**(W)**
p_W	**Pressão máx. /** Pressione máx. / Pressure máx. / Pression máx. / Pressione máx.	**n/a**	**(bar)**
d_R d_S d_P d_C d_F d_L d_B	**Distância mínima a materiais combustíveis (trás - d_R/laterais-d_S/frente-d_P/topo-d_C/Frontal ao Pavimento-d_F/lateral frontal-d_L/pavimento-d_B)** Distancia mínima a materiales combustibles (detrás/laterales/frente/topo/frente piso/lado fronta/pisol) Minimum distance to combustible materials (rear/side/front/top/front to floor/front side/bottom) Distance minimale aux matériaux combustibles (derrière/côté/avanta/haut/sol/face avant) Distanza minima da materiali combustibili (dietro/lato/anteriore/sotto/pavimento/lato anteriore)	**dR 200** **dS 500** **dP 1500** **dC 1500** **dF 1500** **dL 1500** **dB 0**	**(mm)**
s	**Isolamento requerido /** Aislamiento requerido / Isolation Required / Isolation requise / Isolamento Richiesto	-	**(mm)**
V_h	**A perda de ar em repouso, se especificada /** Pérdida de aliento en reposo, si se especifica / Shortness of breath at rest, if specified / Essoufflement au repos, si spécifié / Mancanza di respiro a riposo, se specificato	-	**(m^3/h)**
L, H, W	**Dimensões com embalagem /** Dimensiones con embalaje / Dimensions with packing / Dimensions avec l'emballage / Dimensioni con imballaggio	**1180 x 1140 x 830**	**(mm)**
m	**Peso líquido /** Peso neto / Net weight / Poids net / Peso netto	**152**	**(kg)**
	Peso com embalagem / Peso com embalaje / Weight with packaging / Poids avec emballage / Peso com imballo	**191**	**(kg)**
	Tipo de Equipamento / Tipo de equipo /Type of equipment / Type d'appareil / Tipo di apparecchio	**B**	-
	Tipo de Operação / Tipo de operación/Type of operation / Type d'opération / Tipo di operazione	**INT**	
	Tipo de combustível / Tipo combustible / Type of fuel / Type combustible / Tipo combustibile	**I - Lenha/ Leña/ Firewood/ Bois/ Legna**	-
	Consumo de combustível Parcial-Nominal / Consumo de combustible Parcial-Nominal / Fuel consumption Partial-Nominal / Consommation de carburant Partiel-Nominal / Consumo di combustibile Parziale-Nominale	**n/a - 2,75**	**(kg/h)**
	Capacidade do depósito / Capacidad del depósito / Tank capacity / Capacité du réservoir / Capacità serbatoio	**n/a**	**(kg)**
	Autonomia min.- máx. / Autonomia min.-máx. / Autonomy min.-máx. / Autonomie min.-máx. / Autonomia min.máx.	**n/a - n/a**	**(H)**
	Entrada de ar da combustão / Entrada de aire para la combustión / Combustion air inlet / Entrée air pour la combustion / Ingresso aria per la combustione	**100**	**(mm)**
	Volume aquecimento / Volumen de calefacción / Heating volume / Volume de chauffage / Volume di riscaldamento	**198 ***	**(m3)**
	Caudal ventilador / Flujo del ventilador / Fan flow / Flux ventilateur / Flusso della ventola **(-Pa)**	**n/a**	**(m3/h)**
	Nível sonoro ventilador (máx.) / Nivel de sonido ventilador (máx.) / Sound level fan (máx.) / Niveau sonore ventilateur (máx.) / Livello sonoro ventilatore (máx.)	**n/a**	**(dB)**
	Volume água / Volumen de agua / Water volume / Volume d'eau / Volume di acqua	**n/a**	**(L)**
	Comprimento (rec.*/máx.) de lenha /** Longitud (rec.***/max.) Leña / Length (rec.***/max.) Firewood / Longueur (rec.***/max) bois de chauffage / Lunghezza (rec.***/max.) legna	**300 / 500**	**(mm)**
	Visão de fogo / Visión del fuego / Fire vision / Vision du feu / Visibilità del fuoco	**642**	**(mm)**
	Dimensão câmara de combustão (LxHxP) / Tamaño de la cámara de combustión / Combustion chamber size / Taille de la chambre de combustion / Dimensioni camera di combustione	**560 x 252 x 256**	**(mm)**

*** Valor que pode variar segundo o tipo de isolamento (Cálculo efectuado para 44 W/m3 ou 38 Kcal/m3 por h) /** El valor puede variar en función del tipo de aislamiento (El cálculo se realiza a 44 W/m3 o 38 Kcal/m3 per h) / Value that could vary depending on the type of insulation (Calculation made to 44 W/m3 or 38 Kcal/m3 for h) / La valeur peut varier en fonction du type d'isolation (Calcul fait à 44 W/m3 ou 38 Kcal/m3 par h) / Il valore può variare a seconda del tipo di isolamento (Il calcolo fatto per 44 W/m3 o 38 Kcal/m3 per h)

**** Dados que podem variar segundo o tipo de pellet utilizado /** Los datos pueden variar según el tipo de pellet utilizado / Data may vary according to the type of pellet used / Les données peuvent varier en fonction du type de pellets utilisé / Dati che possono variare a seconda del tipo di pellet usato

***** Valor recomendado para uma utilização óptima /** Valor recomendado para el uso óptimo / Recommended value for optimum use / Valeur recommandée pour une utilisation optimale / Valore consigliato per un uso ottimale

Leia e siga as instruções de utilização / Lea y siga las instrucciones de uso / Read and follow the instructions for use / Lire et suivre les instructions d'utilisation / Leggere e seguire le istruzioni per l'uso

**** Dados que podem variar segundo o tipo de pellet utilizado /** Los datos pueden variar según el tipo de pellet utilizado / Data may vary according to the type of pellet used / Les données peuvent varier en fonction du type de pellets utilisé / Dati che possono variare a seconda del tipo di pellet usato

***** Valor recomendado para uma utilização óptima /** Valor recomendado para el uso óptimo / Recommended value for optimum use / Valeur recommandée pour une utilisation optimale / Valore consigliato per un uso ottimale

Leia e siga as instruções de utilização / Lea y siga las instrucciones de uso / Read and follow the instructions for use / Lire et suivre les instructions d'utilisation / Leggere e seguire le istruzioni per l'uso

Distâncias de Segurança / Distancias de Seguridad / Safety distances / Les distances de sécurité / Distanze di sicurezza

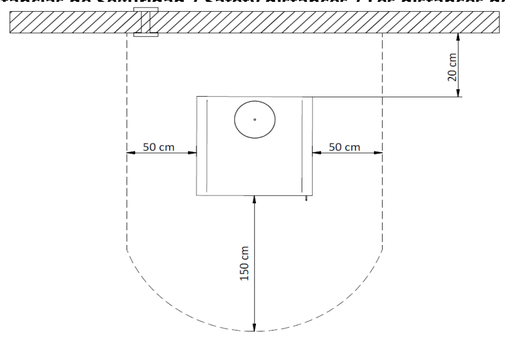

Modelos disponíveis / Modelos disponibles / Available models / Modèles disponibles / Modelli disponibili

PA1017X148 Vidro / Cristal / Glass / Verre / Vetro



Opções / Opciones / Options / Options / Opzioni

Sintra Spider
PA1017X149



MEDIDAS / DIMENSIONS / DIMENSIONS / MISURE

Sintra Cube
PA1017X150



MEDIDAS / DIMENSIONS / DIMENSIONS / MISURE

Sintra Round
PA1017X152



MEDIDAS / DIMENSIONS / DIMENSIONS / MISURE