Contura

Tervetuloa kodin lämpöön

contura.eu

Contura

Mikään ei ole niin kodikasta kuin lämmittävä takkatuli.

Se tiedetään parhaiten täällä pohjoisessa, jossa kylmyys ja pimeys vallitsevat suurta osaa vuodesta. Mutta takkatulen lämpö ei ole pelkästään mukavuustekijä, joka luo syvää turvallisuuden ja yhteenkuuluvuuden tunnetta. Se on myös fiksu ja moderni lämmitysratkaisu, joka säästää sekä luonnon että sinun varojasi.

Contura-takka tuo kotiisi lämpöä ja tunnelmaa vuosien ajan. Siksi se kannattaa valita huolella.

Me teemme Conturoita sinulle, joka arvostat hyvää muotoilua, nerokkaita toimintoja ja valinnanvapautta. Me teemme takkoja sinulle, joka teet valintasi järjellä ja sydämellä.

Contura 820TG Style

Kyse on puhtaasti
elämänlaadusta.

Sisällys

Tervetuloa lämpimään kotiimme!

Energiamerkintä 8

Conturan arvot ja uudet fiksut toiminnot 9

Anna näiden kauniiden ja lämpimien kotien inspiroida sinua 10–31

Lämmitä ympäristöystävällisesti 32

Valitse takka oikein

Mikä Contura on sinua varten? 35

Tulinäkyvyys 35

Muistettavaa 36

12 hyvää ominaisuutta 37

Vapaastiseisovat takat

Contura 26 38-39

Contura 30 40-43

Contura 50 44-47

Contura 300 48-55

Contura 500 Style 56-67

Contura 600 Style 68-77

Contura 700 78-83

Contura 800 Style 84-97

Takkasydämet

Contura i4 100-101

Contura i5 102-103

Contura i6 104

Contura i7 105

Contura i8 106-107

Contura i8 Cosi 108-109

Tulipesät

Contura i41 112-113

Contura i51 114-117

Contura i61 118-121

Lisävarusteet 122-126

Tietoa takoista 127-140

Mittapiirrokset 141-163

Hyvä lämmönvarauskyky 164-167

Premodul-savupiippujärjestelmä 168-169

Lämmitä oikein 173

Lämmitä hyvällä omatunnolla

Puulla lämmittäessäsi säästät rahaa ja teet hyvän ympäristöteon. Nykyaikainen tehokas palamistekniikka vähentää hiukkaspäästöjä ja tehokkaassa palamisessa vapautuva hiilidioksidi sitoutuu uusiin puihin niiden kasvaessa. Contura kuuluu maailman tehokkaimpiin takkoihin ja sen päästöarvot alittavat kirkkaasti suomalaiset ja kansainväliset raja-arvot.

Ajattelemme ympäristöä kaikissa vaiheissa
Contura kehittää jatkuvasti palamistekniikkaa ja muotoilua lämmitystehon nostamiseksi. Tehokas palaminen osoittaa, että modernissa Conturassa suurin osa puun lämpösisällöstä muunnetaan lämmöksi. Tämä tarkoittaa, että savupäästöt ovat hyvin pienet, koska energia käytetään huoneen lämmittämiseen sen sijaan, että se haihtuu lämpimänä savuna ulkoilmaan.

Hyvä ilmankierto takaa tehokkaan palamisen
Suljettu lämmitysjärjestelmä tarkoittaa, että palamisilma syötetään takkaan savupiipusta, ulkoseinistä tai lattiasta tulevien kanavien kautta. Se varmistaa optimaalisen ja vakaan palamisen, joka ei vaikuta talon ilmanvaihtoon.

Pienennä puunkulutusta
Tiesitkö, että nykyaikainen takka vähentää puun kulutusta 50 prosentilla? Päästöt vähenevät 90 prosenttia.

Lue lisää sivulta 170, jos haluat tietää enemmän tehokkaasta palamisesta.

Energiamerkintä
Energiamerkintä sisältyy EU:n puitekehykseen, jolla pyritään vähentämään energiatuotteiden ympäristövaikutuksia ja autetaan kuluttajia valitsemaan energiatehokkaampia tuotteita. A-energialuokan takoilla on korkea hyötysuhde ja siten alhaiset käyttökustannukset.

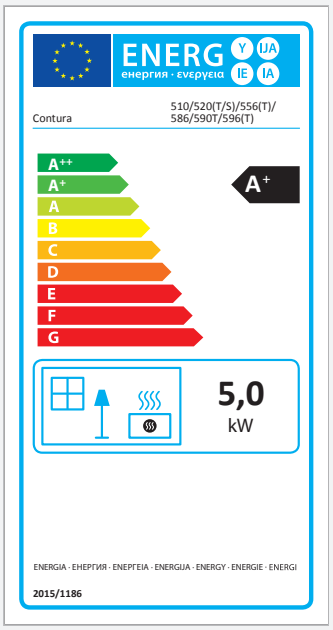

Conturan arvot

Puhdasta tulta ja luonnollista lämpöä
Sytytä takka ja nauti hyvällä omallatunnolla – takka on ympäristöystävällinen ja erittäin taloudellinen. Contura-takat ovat CO_2-neutraaleja tehokkaan palamistekniikan ansiosta, joka varmistaa erinomaisen lämpötalouden ja minimaaliset päästöt.

Ruotsalainen laatu varmistaa turvallisuuden
Contura-takat on valmistettu Ruotsissa maailman nykyaikaisimmassa takkatehtaassa. Pyrimme minimoimaan ympäristövaikutuksemme, edistämään ihmisoikeuksia ja noudattamaan hyvää liiketoimintaetiikkaa. Meillä on myös korkeat laatustandardit – kaikissa tuotantovaiheissa.

Ajatonta, elämäntyyliisi sovitettua muotoilua
Kodit ovat yhtä erilaisia kuin omistajansa. Siksi meillä on kattava valikoima ajattomia takkoja, joille on ominaista tyylikäs muotoilu ja hyvät toiminnot. Conturalla on kaikkiin tyyleihin sopivia takkoja.

Tavallista fiksumpia ratkaisuja

***ASF* - AUTOMATIC START FUNCTION (AUTOMAATTINEN SYTYTYSTOIMINTO)**
On innovatiivinen toiminto, joka säätää automaattisesti palamisilman syöttöä arinan läpi. Se tarkoittaa, että luukun voi sulkea heti sytykkeiden sytytyksen jälkeen ja takka on siten täysin riippumaton huoneilmasta. Turvallisuus paranee, kun luukkua ei tarvitse jättää auki takkaa lämmitettäessä. Se on täydellinen ratkaisu nykyaikaisiin taloihin, joissa vallitsee alipaine. Toiminto on vain Conturassa ja sille on haettu patenttia.

***RBF* - REFUELLING BOOST FUNCTION (UUDELLEENSYTYTYSTOIMINTO)**
Boost-toiminnon avulla voit "pelastaa" melkein sammuneen hiilloksen esim. puunlisäyksen yhteydessä. Avaat vain vasenta kahvaa, jolloin palotilaan virtaa altapäin uutta happea, joka herättää hiilloksen ja sytyttää uudet puut. Hetken päästä voit taas nauttia kauniista tulesta ja lämmöstä.

***SSA* - SILENT SLIDING ASHTRAY (HILJAA LIUKUVA TUHKALAATIKKO)**
Kauneutta pienintä yksityiskohtaa myöten sanomme – ja tarkoitamme sitä. Contura 800 Style -sarjat takat ovat saaneet uuden tuhkalaatikon, joka muotoilunsa ja vaimennustoiminnon ansiosta liukuu hiljaisesti ja pehmeästi tuhkalaatikkoa tyhjennettäessä.

Ajatonta elämäntyyliisi sovitettua lämmintä muotoilua

Kodissa moni asia luo hyvää oloa. Tärkeimpiä olemme me itse ja sen jälkeen tulevat kaikki ne asiat, joista pidämme, ja jotka saavat meidät voimaan hyvin. Pisteenä i:n päällä on takka, jonka tulee olla suuri ja lämmin!

Lue lisää Contura 690G Style -takasta sivulta 75.

Majesteetillinen!

Me vain rakastamme takkaamme! Arvostamme sen majesteetillista vaikutusta huoneeseen sekä sitä, kuinka takka lämmittää mieltämme.

Lue lisää Contura 886G Style -mallista sivulta 93.

Kunnon puumäärällä kunnon tulet

"Me poltamme takkaa usein, halot ovat suuria ja etsimme takkaa, joka täyttää toiveemme ilman, että se vie paljon tilaa."

Lue lisää Contura 330G -takasta sivulta 54.

Perinteitä nykyaikaisesti tulkittuna

"Ihastuimme Artstone-kuoren pehmeään vaikutelmaan. Takka on kiven, lasin ja tulen kaunis yhdistelmä. Moderni tulkinta ikiaikaisista materiaaleista."

Lue lisää Contura 610AG Stylestä sivulta 71.

Harmoniaa huoneessa

Valitsimme vuolukiven, koska halusimme huoneen pysyvän lämpimänä kauan. Huoneen koko asetti haasteet takan sijoittamiselle, mutta lopputuloksesta tuli todella hyvä. Kompaktin muotoilun ansiosta takka ei vie paljon tilaa.

Lue lisää Contura 720T -takasta sivulta 80.

Contour

Enemmän tilaa lämmölle.

Contura 800 Style -takkojen tulipesän muotoilu on uusittu lämmön lisäämiseksi. Tämä malli sopi täydellisesti remontoidulle katetulle terassillemme. Nyt meidän ei tarvitse palella talvella!

Lue lisää Contura 856T Style -mallista sivulta 90.

Puhtaat linjat ja suuri lasi!

Takka on uuden talomme sydän. Takkasydän i5 oli helppo valinta, koska se on suunniteltu nykyaikaisiin taloihin ja tulenloimu näkyy siitä ihanasti!

Lue lisää sivulta 102.

Contour

Vaihtelua asennukseen

Contura i7 tarjoaa mahdollisuuden luoda juuri sellainen tulisija, jonka haluat.

Lue lisää sivulta 105.

Elementtitakka nykyaikaiseen kotiin

Suurten sivulasien ja tilavan palotilan ansiosta tuli näkyy laajalle koko huoneessa. Musta ja valkoinen teräspinta luovat puhtaan ja graafisen ilmeen.

Lue lisää Contura i61A -mallista sivulta 120.

Tehokas ja leikkisä

- sellainen kodin pitää olla. Suuri lämmittävä tuli luovuttaa energiaa ja säilyttää lämmön kauan juuri vuolukiviverhoilun ansiosta.

Lue lisää Contura i51T -takasta sivulta 116.

Tänne me olemme asettautuneet

- nauttimaan rennosta elämästä, jossa löytyy aikaa kaikille aktiviteeteille. Yksi näistä on ihanasta, lämmittävästä takkatulesta nauttiminen.

Lue lisää Contura i51 -takasta sivulta 114.

Lämmitä ympäristö-ystävällisesti

Kaikki mitä teemme, kuormittaa ympäristöä. Nykyisin meillä on usein mahdollisuus vaikuttaa siihen, miten paljon ja missä laajuudessa.

Palamisen tehokkuusvaatimukset ovat korkeat. Palamisessa syntyy nimittäin terveydelle haitallisia hiukkasia ja hiilivety-yhdisteitä. Useimmat Contura-takat polttavat tehokkaasti ja alittavat kaikki sallitut raja-arvot edellyttäen, että käytät takkaasi oikein.

Osoitteessa www.contura.se kerrotaan, miten lämmität tehokkaasti ja hyvällä hyötysuhteella. Se on parasta sinulle ja ympäristöllesi.

Takka tuo luonnollista lisälämpöä taloon ja pienentää talon päälämmönlähteen kuormitusta. Siitä hyödytte sekä sinä että ympäristö!

Ekosuunnittelu

Eurooppalainen ekosuunnitteludirektiivi on EU:n puitekehys, jolla pyritään vähentämään biopolttoaineita polttavien tuotteiden päästöjä. Päästövaatimukset astuvat voimaan vasta 2022, mutta Contura-takat täyttävät jo nyt tiukat vaatimukset.

Conturan "Ecodesign ready" takoilla voit lämmittää ja tunnelmoida hyvällä omatunnolla, nyt ja tulevaisuudessa.

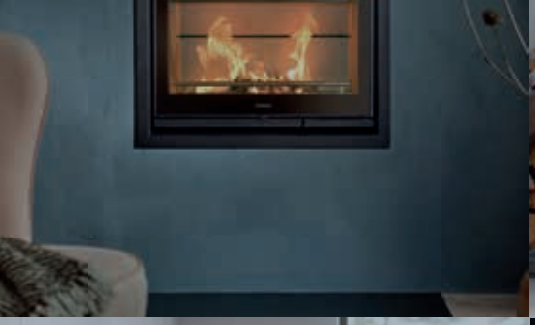

Mikä Contura on sinua varten?

Conturoita on useita eri malleja ja kokoja. Kaikille on yhteistä runsaat lasipinnat, joiden kautta tuli näkyy kunnolla sekä ruotsalainen muotoilu, laatu ja valmistus.

Miten suuren alan takan tulee lämmittää? Millainen on takan sijoituspaikka? Nämä ovat tärkeitä tekijöitä, jotka vaikuttavat palotilan koon, lämmitystehon ja itse takan koon valintaan. Sarjat eroavat toisistaan kuoren muodon ja tulipesän koon osalta. Kaikissa sarjoissa on valittavana useita malliversioita ja kuorimateriaaleja, joten voit valita juuri ne ominaisuudet, joita toivot takaltasi. Lisäksi takkoihin on saatavana erilaisia lisävarusteita esimerkiksi lämmön varastointiin ja puun säilytykseen.

Kun tiedät, mikä sopii sinun tarpeisiisi, jäljellä on tärkein:

löytää takka, jota silmä rakastaa ja josta tulee talon paras ystävä moniksi vuosiksi. Olemme varmoja, että löydät valikoimastamme oman suosikkisi.

Miten paljon tulta haluat nähdä?

Contura-takkojen omistajat arvostavat sitä, että tuli näkyy kunnolla. Suuren etulasin ja reilujen sivulasien ansiosta tuli näkyy (melkein) joka suunnasta. Tarkkaile tulinäkyvyyssymboliamme! Se kertoo miten paljon kyseinen malli näyttää tulesta.

Pelkkä etulasi

Etulasi ja kapeat sivulasit.

Etulasi ja suuret sivulasit.

Kääntölevyn avulla tuli näkyy kaikkiin suuntiin

Kuinka valitset takkasi

Kun olet päättänyt hankkia takan, on tärkeää harkita tarkkaan, mikä malli sopii sinulle parhaiten.

Koolla on väliä
Koko on tärkein tekijä - Conturoita on kaikenkokoisia aina pienistä mökkitakoista suurempikokoisiin elementtitakkoihin.

Mittaa takan sijoituspaikka ja tarkasta etäisyydet tulenarkoihin materiaaleihin. Laske miten suuren alan takan tulee lämmittää. Nyt tiedät mitä kokoa sinun tulee etsiä. Kullekin mallille on ilmoitettu takan tarkat mitat ja lämmitysteho.

Valitse muotoilu
Contura-takkoja arvostetaan siitä, että tuli näkyy niistä erittäin hyvin. Tämän ansiosta takat on helppo sijoittaa myös pienempiin tiloihin. Suurten lasien ansiosta tuli näkyy useimmissa malleissa vähintään kolmeen suuntaan.

Conturoita on kaikenmuotoisia; pyöreitä, kulmikkaita, soikeita, korkeita, matalia, kapeita ja leveitä. Katso tarkasti! Olemme varmoja, että valikoimasta löytyy sinulle sopiva malli.

Eri materiaalit
Materiaaleilla on suuri vaikutus takan ominaisuuksiin. Takat lämpenevät nopeasti ja alkavat levittää lämpöä muutaman minuutin kuluttua tulen syttymisestä. Ne jäähtyvät melko nopeasti tulen sammuttua.

Vuolukivitakat ovat upean näköisiä ja luovuttavat tasaista lämpöä pitkän ajan. Lämpeneminen kestää vähän kauemmin, mutta kun kivet ovat lämmenneet, ne alkavat varastoida lämpöä. Tulen sammuttua kivet ovat erittäin kuumia ja luovuttavat lämpöä useiden tuntien ajan.Kaakelitakat antavat kodillesi valoisan, klassisen ja kotoisan ilmeen. Valurautatakat ovat vahvoja ja kestäviä. Olemme antaneet niille rohkean nykyaikaiset muodot.

Persoonallinen tyyli
Lisävarusteilla annat takalle persoonallisen ilmeen ja sovitat sen tyyliisi ja tarpeisiisi.

Voit esimerkiksi valita värin, kansilevyn, luukun, halkotilan, lämpölevyn, puhaltimen, lämpömakasiinin, pellin, palamisilmaliitännän, eduslaatan ym. Kaikki lisävarusteet on Conturalla suunniteltu sopimaan täydellisesti kaikkiin takkoihimme. Lue lisää lisävarusteista sivuilta 104 alkaen.

Hyviä ominaisuuksia, jotka takalla tulee olla

1. **Suuri tulinäkyvyys**
   Monissa Contura-malleissa on suurikokoiset lasiaukot, joista tuli näkyy hyvin. Takka on helppo sijoittaa niin, että tuli näkyy useista suunnista. Tulinäkyvyys-symboli osoittaa, kuinka paljon näet tulesta valitussa mallissa..

2. **Valurautaluukku**
   Kestääkseen suurten lämmönvaihtelujen aiheuttamat rasitukset luukun pitää olla valmistettu muotonsa pitävästä valuraudasta.

3. **Korkea hyötysuhde**
   Hyötysuhde ilmaisee takan luovuttaman energian ja poltettavien puiden sisältämän energian suhteen. Contura-takkojen hyötysuhde on jopa 81%, joka on riippumattomien testien mukaan markkinoiden korkeimpia.

4. **Ruotsalainen laatutuote**
   Contura-takat ovat laatutuotteita, joita kehittää ja valmistaa ruotsalainen NIBE AB. Takan rungolle tehdastakuu on 5 vuotta, suoraan tulen kanssa tekemisissä oleville osille 1 vuosi.

5. **Clean Burning System**
   Kuuma palamisilma huuhtelee lasin sisäpinnan ja pitää sen puhtaampana. Tämän ansiosta voit tummien lasien sijaan nauttia kirkkaan tulen loimusta.

6. **Tehokas kiertoilmatoiminto**
   Viileää huoneilmaa imetään alakautta takkaan, jossa se lämpiää ja nousee ylöspäin. Jo muutaman minuutin kuluttua lämmintä ilmaa alkaa virrata huoneeseen.

7. **CE-merkitty**
   Kaikki ovat CE-merkittyjä, mikä takaa niiden turvallisuuden.

8. **Helppo käyttää**
   Contura-takoissa palamisilman voimakkuutta säädellään helposti sitä varten tehdyllä palamisilmasäätimellä. Myös luukkuun, arinaan ja tuhkalaatikkoon pääsee helposti käsiksi.

9. **Sovitettu Premodul-savupiippuun**
   Premodul-savupiippujärjestelmä sopii kaikkiin takkoihimme ja melkein kaikkiin taloihin. Premodul on paloturvallinen CE-merkitty tuote.

10. **Joustava**
    Conturoita on saatavana monia erilaisia versioita ja malleja. Voit asentaa kokonaan uuden takan tai yhdistää pelkän tulipesän muuri- tai avotakkaasi ja löytää oman tyylisiä.

11. **Puhallin ja lämpömakasiini**
    Lämmitystehon lisäämiseksi moniin Contura-malleihin on lisävarusteena saatavana puhallin ja oliviinikivinen lämpömakasiini.

12. **Runsaasti lisävarusteita**
    Voit suunnitella takastasi mieleisesi useiden erilaisten lisävarusteiden avulla. Kysyy lisää valtuutetulta jälleenmyyjältä.

Contura 26

Skandinaavinen tyyli kohtaa mannermaisen charmin

Etsitkö todella hyvää lämmönlähdettä? Contura 26 on täydellinen valinta sinulle, joka haluat nähdä paljon tulta ja nauttia lämmöstä ja mukavuudesta. Takoissa on kaarevat lasit ja kuoren alle kätkeytyy tehokkaasti lämpöä varastoiva Powerstone-lämpömakasiini.

Lämpömakasiini on vakiovaruste matalissa malleissa ja saatavana lisävarusteena korkeisiin malleihin.

Contura 26T, korkea

Nauti lämmöstä ja näe tuli monelta suunnalta

Tämä korkea malli tuo reilusti lämpöä taloon. Suuret lasit mahdollistavat tulinäkyvyyden kolmelta suunnalta.

Lisälämpömakasiini varmistaa pitkän jälkilämmitysajan (lisävaruste korkeaan malliin).

Tekniset tiedot

Teho	3–9 kW
Hyötysuhde	79 %
Lämmitysala	jopa 150 m²
Korkeus, korkea	1622 mm
Korkeus, matala	1312 mm
Leveys	582 mm
Syvyys	462 mm
Paino, korkea	470 kg
Paino, matala	420 kg
Väri	Musta, harmaa
Suurin polttopuun pituus	40 cm
Energialuokka	A

Lisävarusteet

Puhallin, lämpömakasiini 120kg, eduslaatta lasia tai peltiä, palamisilmaliitäntä, savupiippu.

Contura 26T, matala

Levitä lämpö koko taloon

Matalassa Contura 26T -mallissa on sisäänrakennettu lämpömakasiini ja se voidaan varustaa puhaltimella, joka levittää lämmön vielä tehokkaammin ja nopeammin. Contura 26:n luukku on helppo avata reilun kokoisen kahvan ansiosta.

Contura 30

Arvostettua muotoilua, rakastettua lämpöä

Rohkeus kuvaa parhaiten Contura 30-sarjaa. Tämä takka ei ujostele ja se antaa tulen näkyä reilujen lasiaukkojensa ansiosta.

Korkeat Contura 30 -mallit voidaan varustaa Powerstone- lämpömakasiinilla. Matalat mallit ovat Vitre design -muotoilutoimiston muotoilemia. Materiaaleina on käytetty terästä, vuolukiveä, lasia, peililasia ja valurautaa kauneuden ja toimivuuden varmistamiseksi.

Contura 35T

Red Dot Design -muotoilupalkinnon voittaja!

Contura 35T (kuvassa) on saanut Red Dot Design Award – palkinnon muotoilustaan ja hyvistä ominaisuuksistaan, joita ovat nopea lämpiäminen, hyvä tulinäkyvyys ja jos niin halutaan, pitkä lämmönvaraus.

Tekniset tiedot

Teho	3–7 kW
Hyötysuhde	80 %
Lämmitysala	jopa 120 m²
Korkeus	1600 mm
Leveys	550 mm
Syvyys	430 mm
Paino	250 kg
Väri	Musta, harmaa
Suurin polttopuun pituus	35 cm
Energialuokka	A

Lisävarusteet

Puhallin, lämpömakasiini 70kg (ei voi käyttää yhdessä puhaltimen kanssa), eduslaatta lasia tai peltiä, palamisilmaliitäntä, savupiippu.

reddot design award

Contura 35G, valkoinen

Upea muotoilu ja miellyttävää lämpöä

Contura 35 on Red Dot Design Award –palkitun Contura 35T –takan pikkusisko. Valkoinen teräskuori, lasi- tai valurautaluukku ja lasikansi henkivät upeaa muotoilua, jonka ansiosta takka sopii moniin erilaisiin ympäristöihin. Reilun kokoinen Powerstone-lämpömakasiini (lisävaruste) luovuttaa miellyttävää lämpöä jopa seitsemän tunnin ajan tulen sammuttua. Sivulasien ansiosta tuli näkyy vielä paremmin. Ainutlaatuinen Clean Burning System pitää lasit puhtaina.

Tekniset tiedot

Teho	3–7 kW
Hyötysuhde	80 %
Lämmitysala	jopa 120 m²
Korkeus	1600 mm
Leveys	550 mm
Syvyys	430 mm
Paino	130 kg
Väri	Musta, valkoinen
Suurin polttopuun pituus	35 cm
Energialuokka	A

Lisävarusteet: Puhallin, lämpömakasiini 70kg (ei voi käyttää yhdessä puhaltimen kanssa), eduslaatta lasia tai peltiä, palamisilmaliitäntä, savupiippu.

Tekniset tiedot

Teho	3-7 kW
Hyötysuhde	80 %
Lämmitysala	jopa 120 m²
Korkeus	1600 mm
Leveys	550 mm
Syvyys	430 mm
Paino	130 kg
Väri	Musta, valkoinen
Suurin polttopuun pituus	35 cm
Energialuokka	A

Lisävarusteet: Puhallin, lämpömakasiini 70kg (ei voi käyttää yhdessä puhaltimen kanssa), eduslaatta lasia tai peltiä, palamisilmaliitäntä, savupiippu.

Contura 35, musta

Rouheaa voimaa ja paljon tulta

Contura 35 on sukua Red Dot Design Award –palkitulle Contura 35T –takalle. Contura 35 korkea -takan verhoilu on mustaa tai valkoista terästä. Malleissa on suuren etulasin lisäksi korkeat sivulasit, joiden ansiosta tuli näkyy isommalla alalle. Luukku on kokonaan valurautaa tai siinä on kokonaan luukun peittävä lasi (ns. G-mallit).

Contura 50

Valurauta on ikuista

C50-sarjan takat ovat valurautaa. Niiden kuori kätkee sisäänsä huipputeknologiaa. Takat on helppo sijoittaa erilaisiin ympäristöihin harmonisen ja ajattoman muotoilun ansiosta.

3-7kW tehoalueen ansiosta voi lämmittää pienellä teholla ja pitää näin huoneen lämpötilan tasaisena ja miellyttävänä pitkän aikaa. Takat ovat suuritehoisia ja voivat lämmittää jopa 120m2 talon suotuisissa olosuhteissa.

Contura 51

Perinteinen takka modernissa kuosissa

Contura 51 (kuvassa) on moderni valurautatakka kiertoilmatoiminnolla. Neljän säätöjalan ansiosta takka seisoo tukevasti kaikilla alustoilla.

Tekniset tiedot

Teho	3–7 kW
Hyötysuhde	81 %
Lämmitysala	jopa 120 m^2
Korkeus	825 mm
Leveys	495 mm
Syvyys	420 mm
Paino	128 kg
Väri	Musta
Suurin polttopuun pituus	35 cm
Energialuokka	A+

Lisävarusteet:
Eduslaatta mustaa peltiä, palamisilmaliitäntä, savupiippu.

Contura

Contura 52, valurautaluukun

Suorat linjat, eleganttia tyyliä

Contura 52:ssa on lämminilmasäleiköt molempien sivujen yläreunoissa. Koko kansi toimii lämpölevynä. Säädettävät jalat ovat kätevä ominaisuus silloin, jos lattia ei sattuisi olemaan aivan suora.

Tekniset tiedot

Teho	3-7 kW
Hyötysuhde	81 %
Lämmitysala	jopa 120 m²
Korkeus	825 mm
Leveys	495 mm
Syvyys	420 mm
Paino	135 kg
Väri	Musta
Suurin polttopuun pituus	35 cm
Energialuokka	A+

Lisävarusteet: Kuvan mattakromattu kahva on poistunut ja sen tilalla on vakiona musta kahva kaikissa C50-malleissa, eduslaatta mustaa peltiä, palamisilmaliitäntä, savupiippu.

Tekniset tiedot

Teho	3-7 kW
Hyötysuhde	81 %
Lämmitysala	jopa 120 m²
Korkeus	875 mm
Leveys	495 mm
Syvyys	420 mm
Paino	172 kg
Väri	Musta
Suurin polttopuun pituus	35 cm
Energialuokka	A+

Lisävarusteet: Lämpölevy, eduslaatta mustaa peltiä, palamisilmaliitäntä, savupiippu.

Contura 52T vuolukivi, valurautaluukun

Luonnonmuokkaama vuolukivi teräsverhoilun sijaan

C52T on vuolukivimalli umpisivuilla, jotka vuolukivikannen tavoin varastoivat lämpöä teräsverhoilua kauemmin. Takkaan saa lisävarusteena lämpölevyn, joka sopii vaikkapa kiireettömään espresson keittämiseen.

Contura 300

Takka sinulle, joka rakastat muunneltavuutta

Contura 300 on täydellinen valinta sinulle, joka haluat itse päättää miltä takka näyttää. Haluatko mustan vai valkoisen takan? Vuolukivi- vai Artstone-kuoren? Valurauta- vai lasiluukun? Haluatko halkotilan? Valittavanasi on kolme erilaista halkotilaa. Lisäksi on saatavana vetolaatikko ja muita fiksuja lisävarusteita. C300-sarjaan mahtuvat jopa 50 cm halot.

IF Design Award 2019

Ruotsalainen Contura 300 -sarja on 2019 voittanut yhden maailman arvostetuimman kansainvälisen suunnittelupalkinnon, IF Design Awardin, 67 kansainvälisen suunnittelun ammattilaisen valintana 50 osallistujamaan joukosta.

Contura 310G, lasiluukku, valkoinen

Tyylikäs lasiluukku

Reilun kokoinen lasiluukku antaa tulelle upeat puitteet. Luukku luo modernin vaikutelman, se avautuu ja sulkeutuu kevyesti eikä sen kahva kuumene lämmitettäessä. Contura 310G on saatavana mustana tai valkoisena ja sen yhteyteen voi lisävarusteena hankkia yhden tai useamman erillisen halkotilan.

Tekniset tiedot

Teho	7 kW
Hyötysuhde	77 %
Lämmitysala	jopa 120 m²
Korkeus	850 mm
Leveys	750 mm
Syvyys	375 mm
Paino	130 kg
Väri	Musta, valkoinen
Suurin polttopuun pituus	50 cm
Energialuokka	A

Lisävarusteet:

Eduslaatta mustaa lasia, lämpölevy, halkotila, vetolaatikko, palamisilmaliitäntä ja savupiippu.

Kuvassa esitetty hormiliitäntä eristämättömällä liitäntäputkella ei ole sallittu Suomessa.

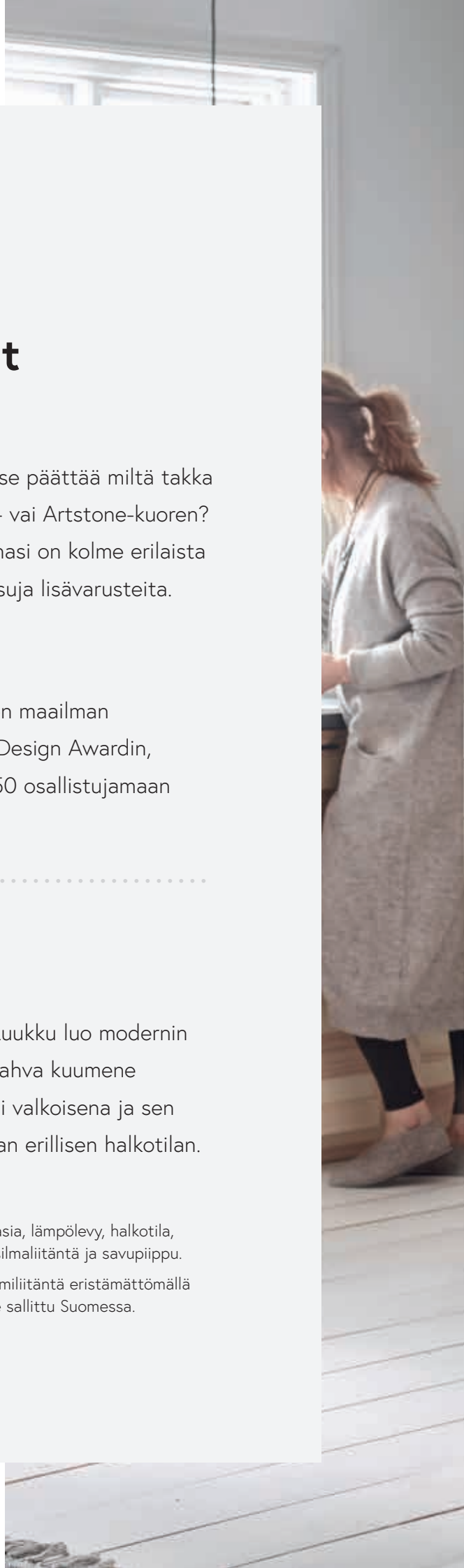

Contura

Contura 310, valurautaluukun, musta

Tilaa reilun kokoisille polttopuille

300-sarjan palotilaan mahtuvat jopa puolimetriset halot. Lisävarusteena saatavat halkotilat tekevät takasta kodikkaan näköisen ja lisäävät käytön helppoutta polttopuiden sijaitessa siististi käden ulottuvilla. Polttopuu tulisi säilyttää huoneenlämmössä 24 tunnin ajan ennen polttamista. Polttopuissa saa olla enintään 20 prosenttia vettä. Valitse ja sijoita halkotila siten, kuin itse haluat.

Contura 310 on saatavana mustana tai valkoisena ja siihen voi valita joko lasi- tai valurautaluukun.

Tekniset tiedot

Teho	7 kW
Hyötysuhde	77 %
Lämmitysala	jopa 120 m²
Korkeus	850 mm
Leveys	750 mm
Syvyys	372 mm
Paino	130 kg
Väri	Musta
Suurin polttopuun pituus	50 cm
Energialuokka	A

Lisävarusteet: Eduslaatta kirkasta tai mustaa lasia, lämpölevy, halkotila, vetolaatikko, palamisilmaliitäntä ja savupiippu.

Tekniset tiedot

Teho	7 kW
Hyötysuhde	77 %
Lämmitysala	jopa 120 m²
Korkeus	850 mm
Leveys	750 mm
Syvyys	375 mm
Paino	175 kg
Väri	Artstone/musta
Suurin polttopuun pituus	50 cm
Energialuokka	A

Lisävarusteet: Eduslaatta kirkasta tai mustaa lasia, lämpölevy, halkotila, vetolaatikko, palamisilmaliitäntä ja savupiippu.

Contura 320AG, artstone naturell, lasilukkuu

Nauti tulesta hieman enemmän

Artstone on Conturan oma sileäksi hiottu betonikivi. Kivi on luonnostaan vaaleanharmaa ja varastoi lämpöä. Nauti suuren lasiluukun takaa näkyvästä ihanasta tulesta.

Contura 320T, vuolukivi, valurautaluukun

Luonnostaan lämpöä varaava

Vuolukivi on luonnonmateriaali, jolla on yksilöllinen kuviointi ja se varaa hyvin lämpöä. Vuolukiven kauniit juonteet tekevät jokaisesta takasta ainutlaatuisen. Valitse lisävarusteenä säilytystilaksi käytännöllinen vetolaatikko.

Tekniset tiedot

Teho	7 kW
Hyötysuhde	77 %
Lämmitysala	jopa 120 m²
Korkeus	850 mm
Leveys	750 mm
Syvyys	375 mm
Paino	190 kg
Väri	Vuolukivi/musta
Suurin polttopuun pituus	50 cm
Energialuokka	A

Lisävarusteet: Eduslaatta kirkasta tai mustaa lasia, lämpölevy, halkotila, vetolaatikko, palamisilmaliitäntä ja savupiippu. Kuvassa esitetty hormiliitäntä eristämättömällä liitäntäputkella ei ole sallittu Suomessa.

Contura 320TG, vuolukivi, lasilukkuu

Moderni lasiluukku

Contura 320TG yhdistää lämpöä varaavan ja luonnonkuvioidun vuolukiven modernin lasiluukun kiiltävään pintaan. Tilavassa avoimessa halkotilassa on reilusti tilaa suurille polttopuille.

Tekniset tiedot

Teho	7 kW
Hyötysuhde	77 %
Lämmitysala	jopa 120 m²
Korkeus	850 mm
Leveys	750 mm
Syvyys	375 mm
Paino	190 kg
Väri	Vuolukivi/musta
Suurin polttopuun pituus	50 cm
Energialuokka	A

Lisävarusteet: Eduslaatta kirkasta tai mustaa lasia, lämpölevy, halkotila, vetolaatikko, palamisilmaliitäntä ja savupiippu.

Contura 320A, artstone, valurautaluukun

Vahva vaikutelma valurautaluukulla

Artstone on Conturan oma kuorimateriaali, jossa on hillityn harmaa sileäksi hiottu pinta. Valurautaluukullinen Artstone-malli luo modernin ja hieman rustiikin vaikutelman. Artstone myös sitoo lämpöä itseensä teräsverhoilua enemmän. Mallissa on vakiona avoin halkotila, johon voi lisävarusteena hankkia säilytystilaksi vetolaatikon.

Tekniset tiedot

Teho	7 kW
Hyötysuhde	77 %
Lämmitysala	jopa 120 m²
Korkeus	850 mm
Leveys	750 mm
Syvyys	375 mm
Paino	175 kg
Väri	Artstone/musta
Suurin polttopuun pituus	50 cm
Energialuokka	A

Lisävarusteet: Eduslaatta kirkasta tai mustaa lasia, lämpölevy, halkotila, vetolaatikko, palamisilmaliintäntä ja savupiippu.

Contura 330G, lasilukkuu

Halkotila sellaisena, kuin haluat

Contura 330G:ssa palotila on lattiatasossa. Mallin voi myös yhdistää ja asentaa kolmen eri kokoisen halkotilan päälle. Yhdistele niistä toiveisiisi ja kotiisi sopiva takka.

Tekniset tiedot

Teho	7 kW
Hyötysuhde	77 %
Lämmitysala	jopa 120 m²
Korkeus	570 mm
Leveys	750 mm
Syvyys	375 mm
Paino	115 kg
Väri	Musta
Suurin polttopuun pituus	50 cm
Energialuokka	A

Lisävarusteet: Eduslaatta kirkasta tai mustaa lasia, lämpölevy, halkotila, vetolaatikko, palamisilmaliitäntä ja savupiippu.

Halkotila sellaisena, kuin sinä haluat

Sekoita ja yhdistele. Halkotilasta on saatavana kolme kokoa, joita voidaan sijoittaa takan alle tai sivulle. Keskikokoisen (M) halkotilan sisään voi myös sijoittaa lisävarusteena saatavan vetolaatikon, jos haluat säilytyspaikan tavaroille avoimen tilan sijasta.

Contura 500 Style

Rakastettu muotoilu ja entistä älykkäämmät toiminnot

Contura 500 Style on Euroopan suosituin takkasarja – hyvästä syystä. Puhtaat linjat luovat nykyaikaisen ilmeen, joka sopii kaikkiin koteihin. Sarja saa nyt kunnon päivityksen Contura 600 Stylen toimintojen muodossa. Conturan patentoima ja ainutlaatuinen automaattinen sytytystoiminto nopeampaa sytytystä varten, boost-toiminto hiilloksen herättämiseen sekä hiljainen tuhkalaatikko ovat vain osa uutuuksista, jotka tarjoavat ihania hetkiä takkatulen ääressä. Rakastetun muotoilun useita yksityiskohtia on paranneltu. Sarjassa on nyt kaikkiin koteihin sopivia malleja.

Contura 500 Style on luonnollinen valinta sinulle, joka arvostat tyylikästä, tyylipuhdasta ja innovatiivista takkaa, jonka ääressä on mukava kotoilla.

Mitä symbolit tarkoittavat? Lue lisää sarjan takkoihin lisätyistä älykkäistä toiminnoista sivulta 9.

Contura 556G, lasiluukku, valkoinen

Tyylipuhdas takka, jossa tuli on pääroolissa

Contura 556G -mallissa on suuri luukku, jossa lasi peittää karmin reunasta reunaan. Myös suurista sivulaseista tuli näkyy laajalti huoneeseen. Tehokas palotekniikka ja monet älykkäät toiminnot tekevät takasta modernin lämmönlähteen.

Tekniset tiedot

Teho	3-7 kW
Hyötysuhde	80 %
Lämmitysala	jopa 120 m²
Korkeus	1066 mm
Leveys	495 mm
Syvyys	440 mm
Paino	104 kg
Väri	Musta, valkoinen
Suurin polttopuun pituus	33 cm
Energialuokka	A

Lisävarusteet:
Puhallin, puutilan ovi, kääntölevy, lämpölevy, eduslaatta lasia tai peltiä, palamisilmaliitäntä ja savupiippu.

Contura 556G Style

Contura 510 Style, valurautaluukku

Rakastettu suosikki vuodesta toiseen

Contura 510 on yksi suosituimmista takoistamme. Siro, helposti sijoitettava malli suurella, tyylikkäällä luukulla.
Tehokas lämmittäjä modernilla palamistekniikalla.

Tekniset tiedot

Teho	3–7 kW
Hyötysuhde	80 %
Lämmitysala	jopa 120 m²
Korkeus	1066 mm
Leveys	495 mm
Syvyys	440 mm
Paino	100 kg
Väri	Musta, harmaa
Suurin polttopuun pituus	33 cm
Energialuokka	A

Lisävarusteet: Puhallin, puutilan ovi, kääntölevy, lämpölevy, eduslaatta lasia tai peltiä, palamisilmaliitäntä ja savupiippu.

Contura 510G Style, lasiluukku, valkoinen

Upea valkoinen kiiltävä kaunotar

Rakastettu perusmalli katseen vangitsevalla lasiluukulla, puhtaan valkoisena.
Pieni, helposti sijoitettava ja erittäin tehokas.

Tekniset tiedot

Teho	3–7 kW
Hyötysuhde	80 %
Lämmitysala	jopa 120 m²
Korkeus	1066 mm
Leveys	495 mm
Syvyys	440 mm
Paino	105 kg
Väri	Musta
Suurin polttopuun pituus	33 cm
Energialuokka	A

Lisävarusteet: Puhallin, puutilan ovi, kääntölevy, lämpölevy, eduslaatta lasia tai peltiä, palamisilmaliitäntä ja savupiippu.

Contura 510G Style, lasiluukku

Lasiluukku näyttää tulen kauniisti

Upea lasiluukku tekee kestosuosikki Contura 510 -takasta entistä modernimman ja halutumman. Suuresta lasiluukusta tuli näkyy suurelle alalle huonetta.

Tekniset tiedot

Teho	3–7 kW
Hyötysuhde	80 %
Lämmitysala	jopa 120 m²
Korkeus	1066 mm
Leveys	495 mm
Syvyys	440 mm
Paino	105 kg
Väri	Musta
Suurin polttopuun pituus	33 cm
Energialuokka	A

Lisävarusteet: Puhallin, puutilan ovi, kääntölevy, lämpölevy, eduslaatta lasia tai peltiä, palamisilmaliitäntä ja savupiippu.

Contura 520T Style, vuolukivi, valurautaluukku

Lämmin vuolukivikuori kylmän päivän varalle

Contura 520T on kokonaan verhoiltu lämpöä varaavalla vuolukivellä. Kompaktin kokonsa ansiosta se on helppo sijoittaa huoneeseen. Luonnostaan lämpöä varaavassa vuolukivikuoressa on luonnollinen kuviointi ja siksi jokainen takka on ainutlaatuinen.

Tekniset tiedot

Teho	3–7 kW
Hyötysuhde	80 %
Lämmitysala	jopa 120 m²
Korkeus	1066 mm
Leveys	495 mm
Syvyys	440 mm
Paino	221 kg
Väri	Musta
Suurin polttopuun pituus	33 cm
Energialuokka	A

Lisävarusteet: Puhallin, puutilan ovi, kääntölevy, lämpölevy, eduslaatta lasia tai peltiä, palamisilmaliitäntä ja savupiippu.

Tekniset tiedot

Teho	3-7 kW
Hyötysuhde	80 %
Lämmitysala	jopa 120 m²
Korkeus	1100 mm
Leveys	570 mm
Syvyys	477 mm
Paino	205 kg
Väri	Musta
Suurin polttopuun pituus	33 cm
Energialuokka	A

Lisävarusteet: Puutilan ovi, kääntölevy, lämpölevy, eduslaatta lasia tai peltiä, palamisilmaliitäntä ja savupiippu

Contura 520 Style, valurautaluukku

Powerstone ja kiertoilmapelti varmistavat maksimaalisen lämmön

Contura 520 valurautaluukulla on oiva valinta sinulle, joka haluat saada maksimaalisesti lämpöä täyttämättä silti huonetta suurella takalla. Tässä mallissa on vakiona 100 kg painava Powerstone-lämpömakasiini ja kannessa kiertoilmapelti, jonka kautta lämpö leviää nopeasti tarjoten hyvän lämmitystehon ja lämmönvarauskykyä.

Contura 556 Style, valurautaluukku

Ihana valo, hienot toiminnot

Contura 556 on monien suosikki. Syy on helppo nähdä: saat paljon sirossa paketissa. Suuret lasit, joista tuli loistaa upeasti, paljon toimintoja ja tyylikäs muotoilu. Valitse valurauta- tai lasiluukullinen 556G Style -malli.

Valurautaluukullinen saatavana harmaalla tai mustalla rungolla. Lasiluukullisen värivaihtoehdot ovat musta ja valkoinen.

Tekniset tiedot

Teho	3–7 kW
Hyötysuhde	80 %
Lämmitysala	jopa 120 m²
Korkeus	1066 mm
Leveys	495 mm
Syvyys	440 mm
Paino	100 kg
Väri	Musta, harmaa
Suurin polttopuun pituus	33 cm
Energialuokka	A

Lisävarusteet: Puhallin, puutilan ovi, kääntölevy, lämpölevy, eduslaatta lasia tai peltiä, palamisilmaliitäntä ja savupiippu.

Contura 556G Style, lasiluukku

Tee takasta yksilöllinen

Mustaksi maalattu klassikko, jonka eri malliversiot tarjoavat monia muuntelumahdollisuuksia, kuten vuolukivikansi, lämpölevy, puutilan ovi tai pyörivä kääntölevy sinulle, joka haluat tulen näkyvän mahdollisimman monelle puolelle. G-malli saatavissa myös valkoisena.

Tekniset tiedot

Teho	3–7 kW
Hyötysuhde	80 %
Lämmitysala	jopa 120 m²
Korkeus	1066 mm
Leveys	495 mm
Syvyys	440 mm
Paino	104 kg
Väri	Musta, valkoinen
Suurin polttopuun pituus	33 cm
Energialuokka	A

Lisävarusteet: Puhallin, puutilan ovi, kääntölevy, lämpölevy, eduslaatta lasia tai peltiä, palamisilmaliitäntä ja savupiippu.

Contura 556T Style, täljsten, valurautaluukku

Näe tuli ja nauti lämmöstä pitempään

Vuolukivikuoren ansiosta saat kahden maailman parhaat puolet: tuli loistaa joka suuntaan suurten lasiaukkojen läpi ja luonnostaan lämpöä varaava vuolukivi varmistaa parhaan lämmitystehon.

Tekniset tiedot

Teho	3–7 kW
Hyötysuhde	80 %
Lämmitysala	jopa 120 m²
Korkeus	1083 mm
Leveys	542 mm
Syvyys	440 mm
Paino	175 kg
Väri	Musta, harmaa
Suurin polttopuun pituus	33 cm
Energialuokka	A

Lisävarusteet: Puhallin, puutilan ovi, kääntölevy, lämpölevy, eduslaatta lasia tai peltiä, palamisilmaliitäntä ja savupiippu. Kuvassa esitetty hormiliitäntä eristämättömällä liitäntäputkella ei ole sallittu Suomessa.

Contura 586 Style, valurautaluukku

Nosta ja levitä energia huoneeseen

C586-pilarimalli antaa tulelle nostetta. Korkeat ja reilut lasiluukut päästävät paljon valoa ja lämpöä huoneeseen. Sijoita takka vaikka keskelle huonetta lisävarusteena saatavan pyörivän kääntölevyn päälle ja voit kääntää takkaa halutessasi juuri sinne suuntaan, josta kulloinkin haluat tulesta nauttia.

Tekniset tiedot

Teho	3–7 kW
Hyötysuhde	80 %
Lämmitysala	jopa 120 m²
Korkeus	1143 mm
Leveys	495 mm
Syvyys	440 mm
Paino	104 kg
Väri	Musta, harmaa
Suurin polttopuun pituus	33 cm
Energialuokka	A

Lisävarusteet: Kääntölevy, lämpölevy, eduslaatta lasia tai peltiä, palamisilmaliitäntä ja savupiippu.

Contura 596G Style, lasiluukku

Rakastettu klassikko kiiltävän valkoisena

Contura 596G Style on jo pitkään ollut rakastetuin mallimme. Saatavana puhtaan valkoisena suurella lasiluukulla ja sivulaseilla. Kansi on valkoiseksi lakattua alumiinia. Kun haluat jatkaa lämmönluovutusta, valitse lisävarusteeksi Powerstone-lämpömakasiini. Valkoinen korkea puutilan ovi kuuluu vakiotoimitukseen.

Tekniset tiedot

Teho	3–7 kW
Hyötysuhde	80 %
Lämmitysala	jopa 120 m²
Korkeus	1529 mm
Leveys	495 mm
Syvyys	440 mm
Paino	136 kg
Väri	Musta, valkoinen
Suurin polttopuun pituus	33 cm
Energialuokka	A

Lisävarusteet: Puhallin, kääntölevy, lämpömakasiini (53kg), eduslaatta lasia tai peltiä, palamisilmaliitäntä ja savupiippu.

Contura 586G Style, lasiluukku

Anna tulen näkyä

Pilarijalalla on monia etuja. Takka näyttää kapealla jalalla korotettuna sirommalta. Tulipesä on hieman korkeammalla. Jos asetat pilarimallin vielä pyörivän kääntölevyn päälle, voit suunnata tulipesän valon ja lämmön suoraan sinne, missä kulloinkin oleskelet. Mallisarjan yksi uudistus, jota varmasti arvostat, on kuumenematon kahva, jonka ansiosta voit avata luukun ilman hanskaa.

Valittavana on runsaasti lisävarusteita.

Tekniset tiedot

Teho	3–7 kW
Hyötysuhde	80 %
Lämmitysala	jopa 120 m²
Korkeus	1143 mm
Leveys	495 mm
Syvyys	440 mm
Paino	104 kg
Väri	Musta
Suurin polttopuun pituus	33 cm
Energialuokka	A

Lisävarusteet: Kääntölevy, lämpölevy, eduslaatta lasia tai peltiä, palamisilmaliitäntä ja savupiippu.

Contura 596 Style, valurautaluukku

Nauti suurista laseista

Kuvan Contura 596 -mallissamme on tyylikäs mustaksi maalattu runko. Se on saatavissa valurauta-, lasi- tai vuolukivikannella. Suurista sivulaseista tulenloimu näkyy laajalle. Lisävarusteeksi valittavissa mm. lämpöä varaava Powerstone-lämpömakasiini. 596-malli on komea korkea katseenvangitsija, jonka saa myös harmaana.

Tekniset tiedot

Teho	3–7 kW
Hyötysuhde	80 %
Lämmitysala	jopa 120 m²
Korkeus	1529 mm
Leveys	495 mm
Syvyys	440 mm
Paino	136 kg
Väri	Musta, harmaa
Suurin polttopuun pituus	33 cm
Energialuokka	A

Lisävarusteet: Lisälämpömakasiini konvektiopellillä, kääntölevy, lämpömakasiini (53kg), eduslaatta lasia tai peltiä, palamisilmaliitäntä ja savupiippu.

Contura 590T Style, vuolukivi, valurautaluukku

Lämmön ja tulen parhaat puolet

C590T-takan runko on joko harmaaksi tai mustaksi maalattua terästä ja verhoiluna lämpöä sitovat vuolukivilevyt. Takkasydämen alla on kevyesti sulkeutuvan oven takana reilu säilytystila halkoja ja takkatarvikkeita varten. Valitsemalla takkaan 53kg painavan Powerstone-lämpömakasiinin, jatkat takan lämmönluovutusta entistä kauemmin.

Tekniset tiedot

Teho	3–7 kW
Hyötysuhde	80 %
Lämmitysala	jopa 120 m²
Korkeus	1544 mm
Leveys	542 mm
Syvyys	463 mm
Paino	240 kg
Väri	Musta, harmaa
Suurin polttopuun pituus	33 cm
Energialuokka	A

Lisävarusteet: Lämpömakasiini (53kg) kiertoilmapellillä, kääntölevy, lasinen tai peltinen eduslaatta, palamisilma-liitäntä ja savupiippu.

Contura 596T Style, vuolukivi, valurautaluukku

Takka, jossa on kaikki!

Contura 596T on valinta sinulle, joka haluat kaiken - paljon lämpöä, monia toimintoja sekä nähdä paljon tulta ja nauttia lämmöstä erityisen pitkään. Lisälämpömakasiini, vuolukivikuori, suuret sivulasit ja kannen kiertoilmapelti tarjoavat kaiken.

Tekniset tiedot

Teho	3–7 kW
Hyötysuhde	80 %
Lämmitysala	jopa 120 m²
Korkeus	1544 mm
Leveys	542 mm
Syvyys	463 mm
Paino	220 kg
Väri	Musta, harmaa
Suurin polttopuun pituus	33 cm
Energialuokka	A

Lisävarusteet: Lämpömakasiini (53kg) kiertoilmapellillä, kääntölevy, lasinen tai peltinen eduslaatta, palamisilma-liitäntä ja savupiippu.

Contura 596G Style, lasiluukku

Suuri lasiluukku näyttää tulen kauniisti

Lasiluukullinen C596G-takka on saatavissa kolmena eri malliversiona riippuen siitä, valitaanko takkaan kanneksi lakattu alumiinikansi, lakattu alumiinikansi mustalla lasipäällisellä vai vuolukivikansi. Lämmönvaraamiskykyä voi kasvattaa lisävarusteena saatavan Powerstone-lämpömakasiinin (53kg) avulla. Puhallin puolestaan kierrättää lämmitettyä ilmaa huoneeseen entistä nopeammin.

Tekniset tiedot

Teho	3–7 kW
Hyötysuhde	80 %
Lämmitysala	jopa 120 m²
Korkeus	1529 mm
Leveys	495 mm
Syvyys	440 mm
Paino	136 kg
Väri	Musta, valkoinen
Suurin polttopuun pituus	33 cm
Energialuokka	A

Lisävarusteet: Lämpömakasiini ja kiertoilmapelti, kääntölevy, lasinen tai peltinen eduslaatta, palamisilmaliitäntä ja savupiippu.

Tavallista fiksumpia ratkaisuja

ASF AUTOMATIC START FUNCTION AUTOMAATTINEN SYTYTYSTOIMINTO

On innovatiivinen toiminto, joka säätää automaattisesti palamisilman syöttöä arinan läpi. Se tarkoittaa, että luukun voi sulkea heti sytykkeiden sytytyksen jälkeen ja takka on siten täysin riippumaton huoneilmasta. Turvallisuus paranee, kun luukkua ei tarvitse jättää auki takkaa lämmitettäessä. Se on täydellinen ratkaisu nykyaikaisiin taloihin, joissa vallitsee alipaine. Toiminto on vain Conturassa ja sille on haettu patenttia.

SSA SILENT SLIDING ASHTRAY HILJAA LIUKUVA TUHKALAATIKKO

Kauneutta pienintä yksityiskohtaa myöten sanomme – ja tarkoitamme sitä. Contura 800 Style -sarjat takat ovat saaneet uuden tuhkalaatikon, joka muotoilunsa ja vaimennustoiminnon ansiosta liukuu hiljaisesti ja pehmeästi tuhkalaatikkoa tyhjennettäessä.

RBF REFUELLING BOOST FUNCTION UUDELLEENSYTYTYSTOIMINTO

Boost-toiminnon avulla voit "pelastaa" melkein sammuneen hiilloksen esim. puunlisäyksen yhteydessä. Avaat vain vasenta kahvaa, jolloin palotilaan virtaa altapäin uutt a happe a, joka herättää hiilloksen ja sytyttää uudet puut. Hetken päästä voit taas nauttia kauniista tulesta ja lämmöstä.

Contura 600 Style

Kauneutta, joka tulee sisältä ja näkyy ulospäin

Tulesta tulee huoneen luonnollinen katseenvangitsija. Kunnon takkaan panostaminen kannattaa sekä lämmön että designin vuoksi. Tulen pitää luoda mahdollisimman paljon tunnelmaa ja takan tulee sopia huoneen sisustukseen.

Contura 600 Style -sarjaa on parannettu monilla tavoin. Ne lämmittävät paremmin ja niissä on uusia ja parempia toimintoja, kuten syttymistä nopeuttava älykäs autostart-toiminto (säätää automaattisesti palamisilman syöttöä arinan läpi), uusi vaimennustoiminnon ansiosta hiljaisesti ja pehmeästi liukuva tuhkalaatikko ja boost-toiminto hiipuneen hiilloksen herättämiseen. Mutta ennen kaikkea ne ovat saaneet uuden designin, uusia kuoria, luukkuja ja värejä.

Kauneus tulee tunnetusti sisältä, mutta se näkyy myös päällepäin.

Contura 610G, lasiluukku, valkoinen

Valkoinen takka on uusi suosikki

Valkoinen takka on nykyaikainen tulkinta perinteisestä kaakeliuunista. 610G-takkaan voi valita kanneksi lakatun alumiinikannen tai lakatun alumiinikannen mustalla lasipäällisellä. Tulipesän yläpuolisena edustana on aina joko avoin lämpöhylly tai peitelevy (kuvassa).

Tekniset tiedot

Teho	3-9 kW
Hyötysuhde	86 %
Lämmitysala	jopa 150 m²
Korkeus	1260 mm
Leveys	540 mm
Syvyys	495 mm
Paino	120 kg
Väri	Musta, valkoinen
Suurin polttopuun pituus	36 cm
Energialuokka	A+

Lisävarusteet:
Lattialaatta lasia (kirkas, musta screenprint), lämpölevy, puhallin, puutilan ovi, Powerstone-lämpömakasiini (21kg), halkotila, kääntölevy, palamisilmaliitäntä, savupiippu.

Contura 610G Style

Contura 610G Style, lasiluukku

Uusi henkilökohtainen suosikki

C610 Style on 600-sarjan pienin malli. Saatavilla on mallit valurauta- ja lasiluukulla (G-mallit), Artstone- tai teräsverhoiltuna (musta, harmaa tai valkoinen). Takan ulkonäköön vaikuttaa myös valinta lämpöhyllyn tai peitelevyllisen mallin välillä. Lisävarusteita on useita mukaanlukien 21kg painava Powerstone-lämpömakasiini, lämpölevy takaliitännän yhteydessä ja lämmön leviämistä nopeuttava puhallin. Tyylikäs ja käytännöllinen uutuus on polttopuiden säilytykseen tarkoitettu vapaasti takan vieressä seisova, takan pyöreää muotoa myötäilevä halkotila.

Tekniset tiedot

Teho	3–9 kW
Hyötysuhde	86 %
Lämmitysala	jopa 150 m²
Korkeus	1260 mm
Leveys	540 mm
Syvyys	495 mm
Paino	120 kg
Väri	Musta, valkoinen
Suurin polttopuun pituus	36 cm
Energialuokka	A+

Lisävarusteet: Lattialaatta lasia (kirkas, musta screenprint), lämpölevy, puhallin, puutilan ovi, Powerstone-lämpömakasiini (21kg), halkotila, kääntölevy, palamisilmaliitäntä, savupiippu.

Contura 610 Style, valurautaluukku

Valurautaluukku

Valurautaluukulla varustettu Contura 610 Style luo rustiikin vaikutelman. Malli saatavissa joko harmaalla tai mustalla rungolla. Runsas lisävarustevalikoima tarjoaa kaikkea hyödyllistä, joilla teet takastasi entistäkin toimivamman.

Tekniset tiedot

Teho	3–9 kW
Hyötysuhde	86 %
Lämmitysala	jopa 150 m^2
Korkeus	1260 mm
Korkeus	540 mm
Syvyys	495 mm
Paino	120 kg
Väri	Musta, harmaa
Suurin polttopuun pituus	36 cm
Energialuokka	A+

Lisävarusteet: Lattialaatta lasia (kirkas, musta screenprint), lämpölevy, puhallin, puutilan ovi, Powerstone-lämpömakasiini (21kg), halkotila, kääntölevy, palamisilmaliitäntä, savupiippu.

Contura 610AG Style, artstone, lasiluukku

Silkinsileä pinta

Artstone on Conturan oma kuorimateriaali. Luonnollisen harmaa silkinsileä betonikuori ja lasiluukku antavat takalle modernin ilmeen. Mallivaihtoehtoja on kaksi, joista ensimmäisen yläosan edustassa kuvassa näkyvä lämpöhylly. Toinen malli on varustettu peitelevyllä, joka vaaditaan, jos takkaan halutaan lisävarusteena saatava lämpömakasiini.

Tekniset tiedot

Teho	3–9 kW
Hyötysuhde	86 %
Lämmitysala	jopa 150 m2
Korkeus	1260 mm
Korkeus	540 mm
Syvyys	495 mm
Paino	176 kg
Väri	Artstone/musta
Suurin polttopuun pituus	36 cm
Energialuokka	A+

Lisävarusteet: Lattialaatta lasia (kirkas, musta screenprint), lämpölevy, puhallin, puutilan ovi, Powerstone-lämpömakasiini (21kg), halkotila, kääntölevy, palamisilmaliitäntä, savupiippu.

Contura 620 Style, valurautaluukku

Lämpöä kaikille koko taloon

C620-mallissa on vakiona 130kg painava Powerstone-lämpömakasiini kiertoilmapellillä. Voit ennestään lisätä lämmönvaraavuutta lisävarusteena saatavalla 21kg painavalla ylimääräisellä lämpömakasiinilla. Takan alla olevan halkotilan saa halutessaan piiloon puutilan ovella, joka tilattavissa lisävarusteena.

Tekniset tiedot

Teho	3–9 kW
Hyötysuhde	86 %
Lämmitysala	jopa 150 m²
Korkeus	1290 mm
Leveys	580 mm
Syvyys	515 mm
Paino	250 kg
Väri	Musta
Suurin polttopuun pituus	36 cm
Energialuokka	A+

Lisävarusteet: lattialaatta lasia (kirkas, musta screen-print), lämpölevy, puutilan ovi, Powerstone-lämpömakasiini (21kg), kääntölevy, palamisilmaliitäntä, savupiippu.

Contura 620G Style, lasiluukku

Luukun kokonaan peittävällä lasilla entistä modernimpi ilme

Etsitkö takkaa, joka näyttää modernilta ja sitoo lämpöä itseensä pidemmän aikaa? Valitse silloin Contura 620G, jossa on mm. vakiona 130kg painava lämpömakasiini. Suuri lasipinta luukussa kuvastaa tulta, heijastaa valoa ja tekee takasta entistä suuremman katseenvangitsijan.

Tekniset tiedot

Teho	3–9 kW
Hyötysuhde	86 %
Lämmitysala	jopa 150 m²
Korkeus	1290 mm
Leveys	580 mm
Syvyys	515 mm
Paino	250 kg
Väri	Musta
Suurin polttopuun pituus	36 cm
Energialuokka	A+

Lisävarusteet: Lattialaatta lasia (kirkas, musta screen-print), lämpölevy, puutilan ovi, Powerstone-lämpömakasiini (21kg), kääntölevy, palamisilmaliitäntä, savupiippu.

Contura 620T Style, valurautaluukku

Luonnollisesti kuvioitu ja lämpöä varaava vuolukivi

Lämpöä varaavan vuolukiviverhoilun ansiosta C620T jatkaa lämmittämistä pitkään tulen sammuttua. Kuvan malli C620T:1 on varustettu lämpöhyllyllä. Kun valitset lämpöhyllyn sijasta peitelevyllisen C620T:2-mallin, voit sijoittaa sen taakse lisävarusteena saatavan 21-kiloisen Powerstone-lämpömakasiinin, jolla saat varastoitua lämpöä vielä pidempään.

Tekniset tiedot

Teho	3–9 kW
Hyötysuhde	86 %
Lämmitysala	jopa 150 m²
Korkeus	1290 mm
Leveys	580 mm
Syvyys	515 mm
Paino	250 kg
Väri	Musta, harmaa
Suurin polttopuun pituus	36 cm
Energialuokka	A+

Lisävarusteet: Lattialaatta lasia (kirkas, musta screenprint), lämpölevy, puhallin, puutilan ovi, Powerstone-lämpömakasiini (21kg), kääntölevy, palamisilmaliitäntä, savupiippu.

Contura 620TG Style, lasiluukku

Lasin ja kiven harmoniaa

Contura 620TG -malli yhdistää lämpöä varastoivaa ja luonnon kuvioimaa vuolukiveä modernin lasiluukun kiiltävään pintaan. Voit valita mallin joko luukun yläpuolisella avoimella lämpöhyllyllä tai peitelevyllä.

Tekniset tiedot

Teho	3–9 kW
Hyötysuhde	86 %
Lämmitysala	jopa 150 m²
Korkeus	1290 mm
Leveys	580 mm
Syvyys	515 mm
Paino	250 kg
Väri	Vuolukivi/musta
Suurin polttopuun pituus	36 cm
Energialuokka	A+

Lisävarusteet: Lattialaatta lasia (kirkas, musta screenprint), lämpölevy, puhallin, puutilan ovi, Powerstone-lämpömakasiini (21kg), kääntölevy, palamisilmaliitäntä, savupiippu.

Contura 690G Style, lasiluukku

Paljon kaikkea

Contura 690 –takoissa yhdistyvät kaakeliuunin majesteetillinen ulkonäkö nykyaikaisen takan etuihin. Se myös nostaa tulen reilusti ylös lattiatasosta. Tässä 690-sarjassa on paljon kaikkea: kolme eri väriä, kolme eri kantta, kaksi eri luukkuvaihtoehtoa, teräs-, Artstone tai vuolukiviverhoilu, puutilan ovi vakiona sekä runsaasti eri lisävarusteita. Valinnastasi riippumatta voit nauttia tunnelmasta ja ihanasta lämmöstä monien tuntien ajan aina, kun laitat takkaan tulen.

Tekniset tiedot

Teho	3–9 kW
Hyötysuhde	86 %
Lämmitysala	jopa 150 m²
Korkeus	1650 mm
Leveys	540 mm
Syvyys	495 mm
Paino	133 kg
Väri	Musta, valkoinen
Suurin polttopuun pituus	36 cm
Energialuokka	A+

Lisävarusteet: Lattialaatta lasia (kirkas, musta screenprint), puhallin, Powerstone-lämpömakasiini (50kg), halkotila, kääntölevy, palamisilma-liitäntä, savupiippu.

Contura 690 Style, valurautaluukku

Vahva vaikutelma valurautaluukulla

C600-sarjan harmaaseen ja mustaan malliin on saatavana valurautaluukku. Jos pidät valurautaluukuista, pidät myös kevyesti toimivasta kahvasta, joka ei kuumene lämmitettäessä.

Voit valita kolmesta mallista mieluisimman kansivalinnan avulla. Vaihtoehdot ovat kansi lakattua alumiinia, lakattu alumiinikansi mustalla lasipäällisellä tai vuolukivikansi.

Tekniset tiedot

Teho	3–9 kW
Hyötysuhde	86 %
Lämmitysala	jopa 150 m²
Korkeus	1650 mm
Leveys	540 mm
Syvyys	495 mm
Paino	133 kg
Väri	Musta, harmaa
Suurin polttopuun pituus	36 cm
Energialuokka	A+

Lisävarusteet: lattialaatta lasia (kirkas, musta screenprint), puhallin, Powerstone-lämpömakasiini (50kg), halkotila, kääntölevy, palamisilmaliitäntä, savupiippu.

Contura 690G Style, lasiluukku

Ajattoman valkoinen

Korkea valkoinen lasiluukulla varustettu malli sopii modernin, mutta ajattoman tyylinsä ansiosta kaikenlaisiin sisustuksiin. Kansivaihtoehtoina valkoiseen malliin valittavissa joko kansi lakattua valkoista alumiinia tai ohut valkoinen alumiinikansi mustalla lasipäällisellä. Lisävarusteena saatavissa 50-kiloinen Powerstone-lämpömakasiini (ei voi käyttää yhdessä puhaltimen kanssa). Puutilan ovi tulipesän alla kuuluu vakiotoimitukseen.

Tekniset tiedot

Teho	3–9 kW
Hyötysuhde	86 %
Lämmitysala	jopa 150 m²
Korkeus	1650 mm
Leveys	540 mm
Syvyys	495 mm
Paino	133 kg
Väri	Musta, valkoinen
Suurin polttopuun pituus	36 cm
Energialuokka	A+

Lisävarusteet: Lattialaatta lasia (kirkas, musta screenprint), puhallin, Powerstone-lämpömakasiini (50kg), halkotila, kääntölevy, palamisilmaliitäntä, savupiippu.

Contura 690AG Style, Artstone naturell, lasiluukku

Harkittua muotoilua ja toimivuutta

Artstone on Conturan oma kuorimateriaali. Kiiltävä lasiluukku muodostaa hienon kontrastin Artstone-kuoren silkinhimmeälle vaaleanharmaalle pinnalle. Vakiotoimitus sisältää takkasydämen alapuolisen puutilan oven. Lämmönluovutusta voidaan jatkaa lisävarusteena saatavan Powerstone-lämpömakasiinin avulla.

Tekniset tiedot

Teho	3–9 kW
Hyötysuhde	86 %
Lämmitysala	jopa 150 m²
Korkeus	1650 mm
Leveys	540 mm
Syvyys	495 mm
Paino	240 kg
Väri	Vuolukivi/musta
Suurin polttopuun pituus	36 cm
Energialuokka	A+

Lisävarusteet: Lattialaatta lasia (kirkas, musta screenprint), puhallin, halkotila, Powerstone-lämpömakasiini (50kg), kääntölevy, palamisilmaliitäntä, savupiippu.

Tekniset tiedot

Teho	3–9 kW
Hyötysuhde	86 %
Lämmitysala	jopa 150 m²
Korkeus	1680 mm
Leveys	580 mm
Syvyys	515 mm
Paino	322 kg
Väri	Musta, harmaa
Suurin polttopuun pituus	36 cm
Energialuokka	A+

Lisävarusteet: Lattialaatta lasia (kirkas, musta screenprint), puhallin, Powerstone-lämpömakasiini (50kg), kääntölevy, palamisilmaliitäntä, savupiippu.

Contura 690T Style, vuolukivi, valurautaluukku

Lisää korkeutta ja lisää lämpöä vuolukivellä

Suurempi takka tuottaa suuremman tehon eli enemmän lämpöä, kuin pieni takka. On olemassa hyvä tapa saada vielä enemmän lämpöä takasta. Vuolukivi on luonnollinen lämpöä varaava materiaali. Vuolukivikuorella varustettu takka pysyy lämpimänä useita tunteja tulen sammuttua. Vuolukivi luonnollisine sävyvaihteluineen tekee jokaisesta takasta ainutlaatuisen. Lämmitystehon maksimoimiseksi malliin voidaan asentaa lisävarusteena saatavan 50 kg painava Powerstone-lämpömakasiini. Tulipesän alla oleva puutilan ovi kuuluu vakiotoimitukseen.

Contura 700

Vähän tilaa vievä suuruus

Contura 700 -sarja on modernisti pyöreälinjainen ja solakka mallisto. Kaikissa malleissa on suuri lasiluukku, jonka lisäksi tietyt mallit on varustettu leveillä sivulaseilla, jotka lisäävät jo ennestään hyvää tulinäkyvyyttä. Takoissa on kuorimateriaaleina harmaa tai musta teräs, alumiinikyljet tai vuolukiviverhoilu. C780 mallissa on pilarijalka, joka tekee takasta vieläkin siromman näköisen. Lämmönluovutusaikaa voi pidentää valitsemalla korkeisiin malleihin lisävarusteeksi saatavan Powerstone-lämpömakasiinin.

Contura 710, valurautaluukku

Helppo sijoittaa, helppo rakastaa

Pieni kulmikas Contura 710 on erittäin helposti sijoitettava sutjakka takka. Mallissa ei ole sivulaseja, minkä ansiosta takka on helppo sijoittaa myös kulma-asennettuna. Puhdaslinjainen malli sopii mainiosti myös vaikka keskelle huonetta.

Tekniset tiedot

Teho	3-7 kW
Hyötysuhde	80 %
Lämmitysala	jopa 120 m²
Korkeus	1151 mm
Leveys	459 mm
Syvyys	372 mm
Paino	105 kg
Väri	Musta, harmaa
Suurin polttopuun pituus	30 cm
Energialuokka	A

Lisävarusteet:
Lattialaatta mustaa tai harmaata terästä tai kirkasta lasia, pehmeästi sulkeutuva puutilan ovi, palamisilmaliitäntä, savupiippu.

Contura 720T, vuolikivi, valurautaluukku

Kaunis ja tehokas lämmönlähde

Takan runko on joko harmaata tai mustaa terästä. Kansi ja kyljet ovat luonnon muokkaamaa vuolukiveä, jonka kuviointi on joka takassa ainutlaatuinen. Toimitus sisältää pehmeästi sulkeutuvan puutilan oven, jonka taakse polttopuut saa näppärästi halutessaan katseilta piiloon.

Tekniset tiedot

Teho	3–7 kW
Hyötysuhde	80 %
Lämmitysala	jopa 120 m²
Korkeus	1179 mm
Leveys	556 mm
Syvyys	407 mm
Paino	195 kg
Väri	Musta, harmaa
Suurin polttopuun pituus	30 cm
Energialuokka	A

Lisävarusteet: Lattialaatta mustaa tai harmaata terästä tai kirkasta lasia, palamisilmaliitäntä, savupiippu.

Contura 750, valurautaluukku

Anna takan loistaa

C750 ei ole syvyydeltään suuri, mutta sen korkealla sijaitseva tulipesä on näyttävä ja takan suuren lasiluukun sekä sivulasien kautta tulesta voi nauttia monelta suunnalta.

Tekniset tiedot

Teho	3–7 kW
Hyötysuhde	80 %
Lämmitysala	jopa 120 m²
Korkeus	1151 mm
Leveys	459 mm
Syvyys	372 mm
Paino	103 kg
Väri	Musta, harmaa
Suurin polttopuun pituus	30 cm
Energialuokka	A

Lisävarusteet: Pehmeästi sulkeutuva puutilan ovi, lattialaatta mustaa tai harmaata terästä tai kirkasta lasia, palamisilmaliitäntä, savupiippu.

Contura 750A, alumiini, valurautaluukku

Sinulle, joka haluat erottua

Alumiinikyljet ja -selkä tekevät tästä takasta näyttävän katseenvangitsijan. Alumiini tumman rungon yhteydessä muodostaa upean kontrastin liekkien loisteelle.

Tekniset tiedot

Teho	3–7 kW
Hyötysuhde	80 %
Lämmitysala	jopa 120 m²
Korkeus	1151 mm
Leveys	459 mm
Syvyys	372 mm
Paino	103 kg
Väri	Musta, harmaa
Suurin polttopuun pituus	30 cm
Energialuokka	A

Lisävarusteet: Lattialaatta mustaa tai harmaata terästä tai kirkasta lasia, pehmeästi sulkeutuva puutilan ovi, palamisilmaliitäntä, savupiippu.

Contura 780, valurautaluukku

Anna uuden sukupolven näyttää tulta

Tunnetun ruotsalaisen Myra-muotoilijatiimin moderni muotoilu tekee 700-sarjasta kaikkien huoneiden luonnollisen keskipisteen – viemättä paljoakaan lattiatilaa. Contura 780 -mallissa tulipesä on nostettu pilarijalan päälle ja tulen loiste on aivan uudella tasolla.

Tekniset tiedot

Teho	3–7 kW
Hyötysuhde	80 %
Lämmitysala	jopa 120 m²
Korkeus	1200 mm
Leveys	459 mm
Syvyys	372 mm
Paino	103 kg
Väri	Musta, harmaa
Suurin polttopuun pituus	30 cm
Energialuokka	A

Lisävarusteet: Lattialaatta harmaata tai mustaa terästä tai kirkasta lasia, pyörivä kääntölevy, palamisilmaliitäntä, savupiippu.

Tekniset tiedot

Teho	3–7 kW
Hyötysuhde	80 %
Lämmitysala	jopa 120 m²
Korkeus	1593 mm
Leveys	556 mm
Syvyys	407 mm
Paino	260 kg
Paino lämpömakasiinin kanssa	325 kg
Väri	Musta, harmaa
Suurin polttopuun pituus	30 cm
Energialuokka	A

Lisävarusteet: Lattialaatta harmaata tai mustaa terästä tai kirkasta lasia, Powerstone-lämpömakasiini (65kg), pehmeästi sulkeutuva puutilan ovi vuolukiveä (kuvassa), palamisilma-liitäntä, savupiippu.

Contura 790T, vuolukivi, valurautaluukku

Luonnollista lämpöä

Contura 790T on kokonaan verhoiltu lämpöä varaavalla vuolukivellä. Vuolukivi on luonnostaan kaunista uniikkien juonteidensa ansiosta, jotka tekevät jokaisesta takasta ainutlaatuisen. Jos haluat jatkaa takan lämmönluovutusaikaa, valitse silloin lisävarusteeksi Powerstone-lämpömakasiini (65kg). Takan runko voi olla joko harmaa tai musta. Rungon värinen pehmeästi sulkeutuva puutilan ovi sisältyy toimitukseen, mutta on korvattavissa kuvassa näkyvällä vuolukiviovella (lisävaruste).

Contura 800 Style

Kompakti. Tehokas.

Contura 800 Stylen päivitetty muotoilu on tyylikäs ja sulavalinjainen. Lisäksi se on saanut monia toimintoja, jotka helpottavat lämmitystä. Automaattinen sytytys-toiminto nopeampaa sytytystä varten ja boost-toiminto hiilloksen herättämiseen ovat vain osa uudistuksista, jotka tarjoavat ihania hetkiä takkatulen ääressä.

Laajan malli- ja lisävarustevalikoiman ansiosta voit olla varma, että löydät täydellisen takan itsellesi.

Lue lisää uusista älykkäistä toiminnoista sivulta 9.

Contura 810 Style, valurautaluukku

Sarjan perusmalli

Kompakti takka, joka mahtuu pienempiinkin huoneisiin. Sarjan perusmallin värit ovat harmaa, musta ja valkoinen. Style-päivityksen myötä mm. luukku on edeltäjäänsä korkeampi, joten tuli näkyy entistäkin hienommin. Savupiippu voidaan liittää kaikkiin takkoihin päältä- tai takaliitoksella.

C810, harmaa tai musta

C810G lasiluukulla, valkoinen tai musta

Tekniset tiedot

Teho	5 kW
Hyötysuhde	81 %
Lämmitysala	jopa 120 m²
Korkeus	950 mm
Leveys	465 mm
Syvyys	365 mm
Paino	80 kg
Väri	Musta, harmaa
Suurin polttopuun pituus	33 cm
Energialuokka	A+

Lisävarusteet:
Lattialaatta harmaata tai mustaa terästä, kirkasta lasia, mustaa screenprint-lasia, lämpölevy, pehmeästi sulkeutuva puutilan ovi, palamisilma-liitäntä, savuhormi.

Contura 810 Style

Contura 810G Style, lasiluukku

Heijastaa valoa

Contura 810G Stylen suuri lasiluukku tekee valoisan ja eloisan vaikutelman. Huoneen valo sekoittuu siinä tulen lämpöön. Kehystettynä hillityillä sivupaneeleilla.

C810, harmaa tai musta
C810G, valkoinen tai musta

Tekniset tiedot

Effekt	5 kW
Hyötysuhde	81 %
Lämmitysala	jopa 120 m²
Korkeus	950 mm
Leveys	465 mm
Syvyys	365 mm
Paino	80 kg
Väri	Musta, valkoinen
Suurin polttopuun pituus	33 cm
Energialuokka	A+

Lisävarusteet: Lattialaatta harmaata tai mustaa terästä, kirkasta lasia, mustaa screenprint-lasia, lämpölevy, pehmeästi sulkeutuva puutilan ovi, palamisilmaliitäntä, savuhormi.

Contura 810W Style, valurautaluukku

Taideteos seinällesi

Contura 810W (Wall = seinä) on uusin lisäys C800-takkasarjaamme. Takka antaa ilmavan vaikutelman puupolttoisesta takasta, kun se ripustetaan seinällesi ja se on järkevä valinta sinulle, joka haluat pienempikokoisen takan. Voit ripustaa takan savupiippuun, seinällesi tai kiinnittää betoniseinään kulma-asennettuna. Takassa on tietenkin kaikki samat hienoudet, kuin muissakin C800 Style -sarjan takoissa.

Tekniset tiedot

Teho	5 kW
Hyötysuhde	81 %
Lämmitysala	jopa 120 m²
Korkeus	694 mm
Leveys	465 mm
Syvyys	365 mm
Vikt	67 kg
Färg	Musta, harmaa
Suurin polttopuun pituus	33 cm
Energialuokka	A+

Lisävarusteet: Lämpölevy, kulma-asennuskonsoli

Contura 820T Style, vuolukivi, valurautaluukku

Luonnollinen vuolukivi

Vuolukivipaneelit antavat takalle luonnollisen ja kauniin ilmeen. Vuolukivitakka on aina ainutlaatuinen, koska kaikkien kivien kuviointi on erilainen. Luonnostaan lämpöä varaava kivi luovuttaa miellyttävää lämpöä tasaisesti ja pitkään. Style-päivityksen myötä kivien välissä on vähemmän näkyviä saumoja kuin edellisissä malleissa.

Tekniset tiedot

Teho	5 kW
Hyötysuhde	81 %
Lämmitysala	jopa 120 m²
Korkeus	965 mm
Leveys	465 mm
Syvyys	365 mm
Paino	125 kg
Väri	Musta, harmaa
Suurin polttopuun pituus	33 cm
Energialuokka	A+

Lisävarusteet: Lattialaatta harmaata tai mustaa terästä, kirkasta lasia, mustaa screenprint-lasia, lämpölevy, pehmeästi sulkeutuva puutilan ovi, palamisilmaliitäntä, savuhormi.

Contura 820TG Style, vuolukivi, lasiluukku

Vaikuttavat vastakohdat

Vuolukivikyljissä ja tyylipuhtaassa lasiluukussa kaksi designmaailmaa kohtaa vaikuttavalla tavalla. Vuolukiven yksilöllisten juonteiden ansiosta jokainen takka on ainutlaatuinen. Lasiluukku korostaa tulta ja heijastaa valoa. Tuloksena on vielä elävämpi vaikutelma. Style-päivityksen myötä vuolukivipaneeleissa on entistä vähemmän näkyviä saumoja.

Tekniset tiedot

Teho	5 kW
Hyötysuhde	81 %
Lämmitysala	jopa 120 m²
Korkeus	965 mm
Leveys	465 mm
Syvyys	365 mm
Paino	125 kg
Väri	Musta
Suurin polttopuun pituus	33 cm
Energialuokka	A+

Lisävarusteet: Lattialaatta harmaata tai mustaa terästä, kirkasta lasia, mustaa screenprint-lasia, lämpölevy, pehmeästi sulkeutuva puutilan ovi, palamisilmaliitäntä, savuhormi.

Contura 856G Style, lasiluukku

Moderni ja valoisa

Sivulasit ja lasiluukku antavat Contura 856G Stylelle valoisan, tyylipuhtaan ja ilmavan vaikutelman, joka maksimoi tulen näkyvyyden. Valitse lisätehosteeksi lasinen lattialaatta!

C856, harmaa tai musta
C856G lasiluukulla, valkoinen tai musta

Tekniset tiedot

Teho	5 kW
Hyötysuhde	81 %
Lämmitysala	jopa 120 m²
Korkeus	950 mm
Leveys	465 mm
Syvyys	365 mm
Paino	77 kg
Väri	Musta, valkoinen
Suurin polttopuun pituus	33 cm
Energialuokka	A+

Lisävarusteet: Lattialaatta mustaa terästä, kirkasta lasia, mustaa screenprint-lasia, lämpölevy, pehmeästi sulkeutuva puutilan ovi, palamisilmaliitäntä, savuhormi.

Contura 856 Style, valurautaluukku

Anna tulen näkyä

Takan pitää antaa enemmän kuin tunnelmaa ja lämpöä. Visuaalinen vaikutelma on vähintään yhtä tärkeää. Contura 856:ssa on suuret sivulasit, joiden kautta tuli näkyy laajalle huoneeseen. Takasta tulee kodin luonnollinen katseenvangitsija, kokoontumispaikka, jossa kaikkien on helppo tuntea olonsa kodikkaaksi. Takkasydämen alla oleva pehmeästi sulkeutuva puutilan ovi ja lattialasi ovat lisävarusteita.

C856, harmaa tai musta

C856G lasiluukulla, valkoinen tai musta

Tekniset tiedot

Teho	5 kW
Hyötysuhde	81 %
Lämmitysala	jopa 120 m²
Korkeus	950 mm
Leveys	465 mm
Syvyys	365 mm
Paino	77 kg
Väri	Musta, harmaa
Suurin polttopuun pituus	33 cm
Energialuokka	A+

Lisävarusteet: Lattialaatta mustaa terästä, kirkasta lasia, mustaa screenprint-lasia, lämpölevy, pehmeästi sulkeutuva puutilan ovi, palamisilmaliitäntä, savuhormi.

Contura 856TG, vuolukivi, lasiluukku

Enemmän lasia ja vuolukiveä

Lisää näyttävyyttä valitsemalla G-versio, jossa lasi peittää luukun koko oven leveydeltä. Vuolukivi on luonnon muokkaama ja aina uniikki versio, joita ei ole kahta samanlaista.

Tekniset tiedot

Teho	5 kW
Hyötysuhde	81 %
Lämmitysala	jopa 120 m²
Korkeus	965 mm
Leveys	465 mm
Syvyys	365 mm
Paino	105 kg
Väri	Vuolukivi/musta
Suurin polttopuun pituus	33 cm
Energialuokka	A+

Lisävarusteet: Lattialaatta mustaa terästä, kirkasta lasia, mustaa screenprint-lasia, lämpölevy, pehmeästi sulkeutuva puutilan ovi, palamisilmaliitäntä, savuhormi.

Contura 856T Style, vuolukivi, valurautaluukku

Sivulasit ja vuolukivi

Yhdistä suuret sivulasit kauniiseen vuolukiveen. 856T-takassa yhdistyvät maksimaalinen tulinäkyvyys ja luonnostaan lämpöä varaavat vuolukivipaneelit, joiden kauniit juonteet tekevät jokaisesta takasta ainutlaatuisen. Tulen ja luonnollisen vuolukiven yhdistelmä luo lyömättömän vaikutelman.

C856T, harmaa tai musta

C856TG lasiluukulla, musta

Tekniset tiedot

Teho	5 kW
Hyötysuhde	81 %
Lämmitysala	jopa 120 m²
Korkeus	965 mm
Leveys	465 mm
Syvyys	365 mm
Paino	105 kg
Väri	Vuolukivi/musta
Suurin polttopuun pituus	33 cm
Energialuokka	A+

Lisävarusteet: Lattialaatta mustaa terästä, kirkasta lasia, mustaa screenprint-lasia, lämpölevy, pehmeästi sulkeutuva puutilan ovi, palamisilmaliitäntä, savuhormi.

Contura 856W Style, valurautaluukku

Taideteos seinällesi

Seinälle ripustettavat mallimme ovat käytännöllisiä ja nostavat tulen paremmin näkyvälle korkeudelle. Suurten sivulasien ansiosta tuli näkyy hyvin joka suuntaan. Kuvassa näkyvän valurautaluukullisen mallin lisäksi 856W-takka on saatavana myös lasiluukulla ja valkoisella rungolla.

Tekniset tiedot

Teho	5 kW
Hyötysuhde	81 %
Lämmitysala	jopa 120 m^2
Korkeus	697 mm
Leveys	465 mm
Syvyys	379 mm
Paino	67 kg
Väri	Musta
Suurin polttopuun pituus	33 cm
Energialuokka	A+

Lisävarusteet: Lämpölevy, palamisilmaliitäntä, savuhormi.

Contura 856WG Style, lasiluukku

Ikkuna lämpöön

Seinää vasten asennettava Contura 856WG Style on käytännöllinen ja esteettinen valinta. Se vahvistaa tulen läsnäoloa ja voidaan sijoittaa vapaasti melkeinpä mihin haluat. Sivulasit ja lasiluukku luovat samalla ihanan tilantunteen.

Tekniset tiedot

Teho	5 kW
Hyötysuhde	81 %
Lämmitysala	jopa 120 m^2
Korkeus	697 mm
Leveys	465 mm
Syvyys	379 mm
Paino	67 kg
Väri	Musta, valkoinen
Suurin polttopuun pituus	33 cm
Energialuokka	A+

Lisävarusteet: Lämpölevy, palamisilmaliitäntä, savuhormi.

Contura 870 Style, valurautaluukku

Nosta tuli näkyville

Nosta takkasi korkealle ja anna tulen ottaa paikkansa huoneessa. Pilaritakasta tuli näkyy vieläkin paremmin. Ohut pilarijalka antaa samalla ilmavan vaikutelman. Myös siivoaminen takan takaa sujuu helpommin. Päältäliitettynä ja lisävarusteena saatavan pyörivän kääntölevyn päälle asennettuna takkaa voi kiertää portaattomasti jopa täyden kierroksen. Näet tulen aina sieltä, mistä sen milloinkin haluat nähdä.

Tekniset tiedot

Teho	5 kW
Hyötysuhde	81 %
Lämmitysala	jopa 120 m²
Korkeus	1110 mm
Leveys	465 mm
Syvyys	365 mm
Paino	85 kg
Väri	Musta
Suurin polttopuun pituus	33 cm
Energialuokka	A+

Lisävarusteet: Lattialaatta mustaa terästä tai kirkasta lasia, lämpölevy (vain takaliitännän yhteydessä), pyörivä kääntölevy, palamisilmaliitäntä, savuhormi.

Contura 870G Style, lasiluukku

Lasiluukku antaa lisäsäväyksen

Contura 870G Stylessä on suuri lasiluukku, jonka olemus korostuu pilarille asennetussa takassa. Kääntölevyn (lisävaruste) avulla suuntaat takan helposti haluamaasi suuntaan. Käytännöllinen takka, jolle löytyy helposti oikea paikka kodistasi.

Tekniset tiedot

Teho	5 kW
Hyötysuhde	81 %
Lämmitysala	jopa 120 m²
Korkeus	1110 mm
Leveys	465 mm
Syvyys	365 mm
Paino	85 kg
Väri	Musta, valkoinen
Suurin polttopuun pituus	33 cm
Energialuokka	A+

Lisävarusteet: Lattialaatta mustaa terästä tai kirkasta lasia, lämpölevy (vain takaliitännän yhteydessä), pyörivä kääntölevy, palamisilmaliitäntä, savuhormi.

Contura 886 Style, valurautaluukku

Hillitty ja lämmin ilme

Musta Contura 886 Style luo hillityn ja miellyttävän ilmeen. Lasiluukku ja sivulasit korostavat dramaattisesti tulen läsnäoloa. Luonnollinen katseenvangitsija pimeinä ja kotoisina syys- ja talvi-iltoina.

Tekniset tiedot

Teho	5 kW
Hyötysuhde	81 %
Lämmitysala	jopa 120 m²
Korkeus	1110 mm
Leveys	465 mm
Syvyys	365 mm
Paino	82 kg
Väri	Musta
Suurin polttopuun pituus	33 cm
Energialuokka	A+

Lisävarusteet: Lattialaatta mustaa terästä tai kirkasta lasia, kirkasta lasia, lämpölevy (vain takaliitännän yhteydessä), pyörivä kääntölevy, palamisilmaliitäntä, savuhormi.

Contura 886G Style, lasiluukku

Ilmavampi vaikutelma

Contura 886:ssa on toiseen pilarijalkaiseen C870-takkaan verrattuna lisäksi suuret sivulasit, joiden ansiosta tuli näyttää leijuvan vapaana. Kääntölevyn (lisävaruste) avulla voit kääntää takkaa niin, että näet tulen missä sitten oletkin. Valkoinen pilarimalli on julkaisustaan lähtien ollut yksi suosituimpia takkamallejamme.

Tekniset tiedot

Teho	5 kW
Hyötysuhde	81 %
Lämmitysala	jopa 120 m²
Korkeus	1110 mm
Leveys	465 mm
Syvyys	365 mm
Paino	82 kg
Väri	Musta, valkoinen
Suurin polttopuun pituus	33 cm
Energialuokka	A+

Lisävarusteet: Lattialaatta mustaa terästä tai kirkasta lasia, lämpölevy (vain takaliitännän yhteydessä), pyörivä kääntölevy, palamisilmaliitäntä, savuhormi.

Contura 890 Style, valurautaluukku

Vaikuttava läsnäolo

Takka, joka tekee vaikutuksen – mutta on kuitenkin helppo sijoittaa. Korkea 890 säteilee lämpöä ja kodikkuutta ympärilleen ja siitä tulee nopeasti kodin luonnollinen kokoontumispaikka. Takka on tuntuvasti läsnä huoneessa sekä tulen kanssa että ilman. Korkeissa 890-malleissa puutilan peittävä pehmeästi sulkeutuva ovi on vakiovaruste.

Tekniset tiedot

Teho	5 kW
Hyötysuhde	81 %
Lämmitysala	jopa 120 m²
Korkeus	1260 mm
Leveys	465 mm
Syvyys	365 mm
Paino	90 kg
Väri	Musta
Suurin polttopuun pituus	33 cm
Energialuokka	A+

Lisävarusteet: Lattialaatta mustaa terästä tai kirkasta lasia, mustaa screenprint-lasia, lämpömakasiini (25kg), palamisilmaliitäntä, savuhormi.

Contura 890G Style, lasiluukku

Tyylipuhdas ja komea

Contura 890G Style on korkea, hoikka ja vaikuttava. Se sulautuu kuitenkin helposti kaikkiin koteihin. Takasta on G-lasiluukulla saatavana nykyaikainen ja tyylipuhdas valkoinen versio tai hillitympi musta versio. Suuri lasiluukku takaa tulen hyvän näkyvyyden.

Tekniset tiedot

Teho	5 kW
Hyötysuhde	81 %
Lämmitysala	jopa 120 m²
Korkeus	1260 mm
Leveys	465 mm
Syvyys	365 mm
Paino	90 kg
Väri	Musta, valkoinen
Suurin polttopuun pituus	33 cm
Energialuokka	A+

Lisävarusteet: Lattialaatta mustaa terästä tai kirkasta lasia, mustaa screenprint-lasia, lämpömakasiini (25kg), palamisilmaliitäntä, savuhormi.

Contura 890T Style, valurautaluukku

Dramaattinen vaikutelma

Dramaattinen tuli käy vuoropuhelua rauhallisen ja vahvan vuolukiven kanssa. 890T-takan muoto ja visuaalinen ilme eivät jätä ketään kylmäksi. Luonnostaan lämpöä varaava vuolukivi levittää lämpöä kauan viimeisen hiilloksen sammuttua.

Tekniset tiedot

Teho	5 kW
Hyötysuhde	81 %
Lämmitysala	jopa 120 m²
Korkeus	1275 mm
Leveys	465 mm
Syvyys	365 mm
Paino	150 kg
Väri	Musta, harmaa
Suurin polttopuun pituus	33 cm
Energialuokka	A+

Lisävarusteet: Lattialaatta mustaa tai harmaata terästä, kirkasta lasia, mustaa screenprint-lasia, lämpömakasiini (25kg), palamisilmaliitäntä, savuhormi.

Contura 890TG Style, täljsten, lasiluukku

Luonnonläheinen ja lämmin

Luonnostaan lämpöä varaava vuolukivi lämmittää kauemmin. Suuri lasiluukku luo samalla lyömättömän visuaalisen vaikutelman. Contura 890TG Style on takka, jonka edessä on helppo viihtyä.

Tekniset tiedot

Teho	5 kW
Hyötysuhde	81 %
Lämmitysala	jopa 120 m²
Korkeus	1275 mm
Leveys	465 mm
Syvyys	365 mm
Paino	150 kg
Väri	Vuolukivi/musta
Suurin polttopuun pituus	33 cm
Energialuokka	A+

Lisävarusteet: Lattialaatta mustaa tai harmaata terästä, kirkasta lasia, mustaa screenprint-lasia, lämpömakasiini (25kg), palamisilmaliitäntä, savuhormi.

Contura 896G Style, lasiluukku

Enemmän tilaa lämmölle

Suurten sivulasien ja korkean rungon ansiosta 896 antaa tulelle sen ansaitseman tilan kodissasi. Takkaa on saatavana useissa väreissä ja useita versioita. 896-takkaan on helppo rakastua, se vetää puoleensa sekä katseita että ihmisiä.

Tekniset tiedot

Teho	5 kW
Hyötysuhde	81 %
Lämmitysala	jopa 120 m²
Korkeus	1260 mm
Leveys	465 mm
Syvyys	365 mm
Paino	87 kg
Väri	Musta, valkoinen
Suurin polttopuun pituus	33 cm
Energialuokka	A+

Lisävarusteet: Lattialaatta mustaa tai harmaata terästä, kirkasta lasia, mustaa screenprint-lasia, lämpömakasiini (25kg), palamisilmaliitäntä, savuhormi.

Contura 896 Style, valurautaluukku

Levittää tunnelmaa ja lämpöä

Sivulasien ansiosta tuli näyttää suorastaan leijuvan vapaasti hillityssä Contura 896 Stylessä, erityisesti pimeinä ja tunnelmallisina talvi-iltoina. Siitä tulee heti kodin luonnollinen tunnelmanlähde.

Tekniset tiedot

Teho	5 kW
Hyötysuhde	81 %
Lämmitysala	jopa 120 m²
Korkeus	1260 mm
Leveys	465 mm
Syvyys	365 mm
Paino	87 kg
Väri	Musta, harmaa
Suurin polttopuun pituus	33 cm
Energialuokka	A+

Lisävarusteet: Lattialaatta mustaa tai harmaata terästä, kirkasta lasia, mustaa screenprint-lasia, lämpömakasiini (25kg), palamisilmaliitäntä, savuhormi.

Contura 896G, lasiluukku

Vaalea ja skandinaavinen

Vaaleus ja lämpö kuuluvat yhteen. Contura 896G Style levittää kotiisi molempia. Sivulasien ja lasiluukun ansiosta tuli näkyy kaikista suunnista. Contura 896G Style on skandinaavisen muotoilun innoittama takka moderniin kotiin.

Tekniset tiedot

Teho	5 kW
Hyötysuhde	81 %
Lämmitysala	jopa 120 m²
Korkeus	1260 mm
Leveys	465 mm
Syvyys	365 mm
Paino	87 kg
Väri	Musta, valkoinen
Suurin polttopuun pituus	33 cm
Energialuokka	A+

Lisävarusteet: Lattialaatta mustaa tai harmaata terästä, kirkasta lasia, mustaa screenprint-lasia, lämpömakasiini (25kg), palamisilmaliitäntä, savuhormi.

Contura-takkasydämet

Lisää lämpöä ja uutta elämää kotiisi

Takkasydän on täydellinen valinta sinulle, joka haluat saada enemmän irti vanhasta takastasi tai muurata uuden.

Takkasydän lämmittää talosi toisin kuin avotakka, jolla lämmität kirjaimellisesti harakoille. Lisäksi suljetusta tulisijasta pääsee ilmaan merkittävästi vähemmän hiukkasia.

Avotuli avotakassa käyttää lämmitettyä huoneilmaa jopa 500m^3 tunnissa! Takkasydän kuluttaa vain 20m^3 ilmaa tunnissa. Takkasydän lämmittää palamisilman ja luovuttaa sen huoneeseen. Lämpimämpää sinulle, kylmempää harakoille.

Contura-takkasydämet ja tulipesät on valmistettu uusimmalla tekniikalla, mikä tekee niistä erittäin energiatehokkaita ja ympäristöystävällisiä.

Kaikkien tuotteidemme tavoin takkasydämet ovat helposti sytytettäviä ja saavuttavat täyden tehonsa muutamassa minuutissa. Conturan voit sovittaa sisustukseen ja arkkitehtuuriin.

Contura i4 Modern, 3-sivuinen

Design ja tekniikka keskipisteenä

Contura i4 Modern 3-sivuinen takkasydän modernilla muotoilullaan sulautuu kotiisi ja sen sijoittaminen on helppoa.

Takkasydämessa on täristysarina ja tuhkat on helppo poistaa ulosvedettävän tuhkalaatikon avulla. Hormiliitäntä Ø125mm.

Tekniset tiedot

Teho	3-5 kW
Hyötysuhde	78 %
Co	0,1%
Korkeus	590 mm
Leveys	490 mm
Syvyys	380 mm
Paino	71 kg
Väri	Musta, harmaa
Suurin polttopuun pituus	33 cm
Energialuokka	A

Lisävarusteet: Kahva harjattua terästä, lämminilmaritilä, palamisilmaliitäntä, liitossarja hormiin.

Tekniset tiedot

Teho	3-5 kW
Hyötysuhde	78 %
Co	0,1%
Korkeus	635 mm
Leveys	490 mm
Syvyys	380 mm
Paino	72 kg
Väri	Musta, harmaa
Suurin polttopuun pituus	33 cm
Energialuokka	A

Lisävarusteet: Kahva harjattua terästä, lämminilmaritilä, palamisilmaliitäntä, liitossarja hormiin.

Contura i4 Modern, 4-sivuinen

Kauneutta, lämpöä ja hyvää tekniikkaa

Contura i4 Modern -takkasydämellä saat uutta elämää avotakkaasi. Sen suuresta pysymallisesta ovesta tuli näkyy upeasti ja uudenaikaisen tekniikan ansiosta palaminen on tehokasta ja puhdasta.

Contura i5, panoraamaluukku

Puhtaat linjat ja suuri lasi

Takkasydän asennetaan ja sopii useimpiin avotakkoihin. Näin tulen synnyttämä lämpö saadaan ohjattua takaisin huonetilaan eikä se mene suoraan ulos piipusta pelkästään harakoille. Sydämessä on suuri yksiosainen panoraamaluukku, joka takaa hyvän tulinäkyvyyden. Nauttiminen voi alkaa!

Tekniset tiedot

Teho	3-9 kW
Hyötysuhde	78 %
Co	0,1%
Korkeus	480 mm
Leveys	550 mm
Syvyys	433 mm
Paino	77 kg
Väri	Musta, harmaa
Suurin polttopuun pituus	35 cm
Energialuokka	A

Lisävarusteet: Peitesäleikkö iso ja pieni, lämminilmaritilä, palamisilmaliitäntä, liitosputket ja -sarjat hormia varten.

Contura i5, tuplaluukku

Tee kodistasi kaunis

Contura i5 tuplaluukulla on takkasydän, jonka valurautaluukut avataan helposti takkasydämen alareunaan upotetulla kahvalla. Värivaihtoehtoina harmaa ja musta. Elegantti sydäntä ympäröivä lamelliritilä saatavissa lisävarusteena.

Tekniset tiedot

Teho	3-9 kW
Hyötysuhde	78 %
Co	0,1%
Korkeus	480 mm
Leveys	550 mm
Syvyys	433 mm
Paino	77 kg
Väri	Musta, harmaa
Suurin polttopuun pituus	35 cm
Energialuokka	A

Lisävarusteet: Peitesäleikkö iso ja pieni, lämminilmaritilä, palamisilmaliitäntä, liitosputket ja -sarjat hormia varten.

Contura i6, valurautaluukku

Sisäänrakennettu valinnanvapaus

Contura i6 valurautaluukulla on musta takkasydän, jossa upotettu kahva ja helposti käytettävä palamisilmasäädin ovat luukun alareunassa. Takkasydämessä oleva itsestään sulkeutuva luukku on erinomainen turvallisuuttasi lisäävä tekijä.

Tekniset tiedot

Teho	3-7 kW
Nimellisteho	5 kW
Hyötysuhde	78 %
Lämmitysala	jopa 120m²
Korkeus	504 mm
Leveys	593 mm
Syvyys	403 mm
Paino	92 kg
Väri	Musta
Suurin polttopuun pituus	35 cm
Liitännän halkaisija	125 mm
Energialuokka	A

Lisävarusteet: Lämminilmaritilä, palamisilmaliitäntä, liitosputket ja -sarjat hormia varten.

Contura i6G, lasiluukku

Tyyliä kaikkiin koteihin ja lämpöä säästäväisille

Contura i6 on helppo valinta sinulle, joka tiedät, miltä haluat takkasi näyttävän ja haluat rakentaa sen ympärille raamit itse. Sijoitat sen avotakkaan tai muuraat suoraan vaikkapa itse suunnittelemaasi seinään. i6G-mallissa on kehys valurauta ja luukku lasia.

Tekniset tiedot

Teho	3-7 kW
Nimellisteho	5 kW
Hyötysuhde	78 %
Lämmitysala	jopa 120m²
Korkeus	504 mm
Leveys	593 mm
Syvyys	403 mm
Paino	92 kg
Väri	Musta
Suurin polttopuun pituus	35 cm
Liitännän halkaisija	125 mm
Energialuokka	A

Lisävarusteet: Lämminilmaritilä, palamisilmaliitäntä, liitosputket ja -sarjat hormia varten.

Contura i7, valurautaluukku

Vaihtelua asennukseen

Contura i7 tarjoaa mahdollisuuden luoda juuri sellainen tulisija, jonka haluat. Voit asentaa sen itse muuraamaasi tulisijaan tai vaikka kuvan mukaiseen omanlaiseen ratkaisuun. Contura i7 on musta ja siihen voi valita joko luukun, jossa kehys valuraudasta tai valurautakehyksen, jossa lasi peittää koko luukun.

Muihin Contura-takkasydämiin verrattuna Ci7-mallit ovat leveämpiä ja niissä voi käyttää jopa 50cm pitkiä polttopuita.

Tekniset tiedot

Teho	7 kW
Hyötysuhde	77 %
Lämmitysala	jopa 120m²
Korkeus	585 mm
Leveys	775 mm
Syvyys	360 mm
Paino	100 kg
Väri	Musta
Suurin polttopuun pituus	50 cm
Liitännän halkaisija	150 mm
Energialuokka	A

Lisävarusteet: Lämminilmaritilä, palamisilmaliitäntä, liitossarjat hormia varten.

Contura i7G, lasiluukku

Lasiluukulla moderni vaikutelma

Nykyisin moni asia halutaan kiiltävänä. Näin lasi on saanut suuremman osan myös takkatuotteissa. Kun sinua miellyttää lasin luomat heijastukset, valitse silloin moderni takkasydän, jossa lasi peittää suuren osan luukkua. Tuli ja lasi yhdessä luovat jännittävän yhdistelmän.

Tekniset tiedot

Effekt	7 kW
Verkningsgrad	77 %
Värmer upp till	120m²
Korkeus	585 mm
Leveys	775 mm
Syvyys	360 mm
Paino	100 kg
Väri	Musta
Suurin polttopuun pituus	50 cm
Liitännän halkaisija	150 mm
Energialuokka	A

Lisävarusteet: Lämminilmaritilä, palamisilmaliitäntä, liitossarjat hormia varten.

Contura i8G, lasit kolmella sivulla

Muotoile se niin kuin haluat

Contura i8 antaa sinulle enemmän vapautta kodin ja takan suunnitteluun. Takkasydämen saa joko molemminpuolisilla sivulaseilla tai niin, että sivulasi on pelkästään oikealla tai vasemmalla puolella. Voit valita luukkuun valurautakehyksen (i8), joka antaa vahvan ja hienostuneen ilmeen tai lasikehyksen (i8G), joka vahvistaa suuren lasiluukun ja sivulasien luomaa vaikutelmaa.

Tekniset tiedot

Teho	7 kW
Hyötysuhde	77 %
Lämmitysala	jopa 120m²
Korkeus	530 mm
Leveys	735 mm
Syvyys	365 mm
Paino	100 kg
Väri	Musta
Suurin polttopuun pituus	50 cm
Liitännän halkaisija	150 mm
Energialuokka	A

Lisävarusteet: Lämminilmaritilä, palamisilmaliitäntä, liitossarjat hormia varten.

Contura i8, sivulasi oikealla

Valitse kuinka haluat tulesi näkyvän

Haluatko luoda oman ratkaisun ja nähdä tulen monelta sivulta? Contura i8 sivulasimallina näyttää tulen suuren etulasin lisäksi joko vasemmalle tai oikealle.

Tekniset tiedot

Teho	7 kW
Hyötysuhde	77 %
Lämmitysala	jopa 120m²
Korkeus	530 mm
Leveys	735 mm
Syvyys	365 mm
Paino	100 kg
Väri	Musta
Suurin polttopuun pituus	50 cm
Liitännän halkaisija	150 mm
Energiklass	A

Lisävarusteet: Lämminilmaritilä, palamisilmaliitäntä, liitossarjat hormia varten

Contura i8G, sivulasi oikealla

Lasin ja tulen kaunis yhdistelmä

Contura i8 tarjoaa niin monia mahdollisuuksia ja antaa sinulle vapauden tehdä tulisijastasi juuri sellainen, kuin sinä haluat. Valitse lasiluukullinen G-malli entistä upeamman vaikutuksen aikaansaamiseksi.

Tekniset tiedot

Teho	7 kW
Hyötysuhde	77 %
Lämmitysala	jopa 120m²
Korkeus	530 mm
Leveys	735 mm
Syvyys	365 mm
Paino	100 kg
Väri	Musta
Suurin polttopuun pituus	50 cm
Liitännän halkaisija	150 mm
Energialuokka	A

Lisävarusteet: Lämminilmaritilä, palamisilmaliitäntä, liitossarjat hormia varten.

Contura i8G Cosi, korkea, 3-lasinen

Rakenna unelmiesi takka

Kun takkasydämessä on lasit kolmella sivulla, on tulinäkyvyys taattu monelta suunnalta. Takkasydämestä on olemassa mallit, joissa luukun lisäksi on sivulasi vain joko vasemmalla tai oikealla sivulla. Cosi-runkojen avulla voit rakentaa takkasi haluaamasi paikkaan ja lopuksi maalata sen haluamasi väriseksi. Koko luukun peittävä lasi tekee takastasi entistä nykyaikaisemman näköisen.

Tekniset tiedot

Teho	7 kW
Hyötysuhde	77 %
Lämmitysala	jopa 120m²
Korkeus	2480 mm
Leveys	735 mm
Syvyys	365 mm
Paino	170 kg
Väri	Musta
Suurin polttopuun pituus	50 cm
Energialuokka	A

Lisävarusteet: korotussarja 60cm, lattialaatta kirkasta lasia, palamisilmaliitäntä, hormiliitäntä.

Contura i8 Cosi, matala, 3-lasinen

Maksimaalinen tulinäkyvyys

Onko kohteessasi hieman pienempi huonekorkeus? Meillä on siihen ratkaisu. Contura i8 matala -takasta 3-lasisella tulipesällä teet siitä huoneen keski-pisteen. Kaikki tarvittava asennusta varten kuuluu tehdastoimitukseen. Takan asentaminen ei koskaan ole ollut niin yksinkertaista, kuin nyt. Valurautaluukku antaa takalle klassisen takan ilmeen.

Tekniset tiedot

Teho	7 kW
Hyötysuhde	77 %
Lämmitysala jopa	120m²
Korkeus	1650 mm
Leveys	725 mm
Syvyys	450 mm
Paino	155 kg
Väri	Svart
Suurin polttopuun pituus	50 cm
Energialuokka	A

Lisävarusteet: korotussarja 60cm, lattialaatta kirkasta lasia, palamisilmaliitäntä, hormiliitäntä.

Contura i8 Cosi, korkea, sivulasi oikealla sivulla

Vankka ja klassinen muotoilu yhdistettyinä

Luo oma ratkaisusi ja näe tuli useasta suunnasta. Voit valita tulipesän, jossa sivulasi joko vasemmalla tai oikealla puolella takkasydäntä. Sisäänrakennetun suojaseinän ansiosta Cosi voidaan sijoittaa suoraan takana olevaa tulenarkaa seinää vasten.

Tekniset tiedot

Teho	7 kW
Hyötysuhde	77 %
Lämmitysala jopa	120m²
Korkeus	2480 mm
Leveys	835 mm
Syvyys	450 mm
Paino	180 kg
Väri	Svart
Suurin polttopuun pituus	50 cm
Energialuokka	A

Lisävarusteet: korotussarja 60cm, lattialaatta kirkasta lasia, palamisilmaliitäntä, hormiliitäntä.

Contura takkasydämet

Takka on säästöpossu

Contura-tulipesillä ja kuorimoduuleilla luot modernin takan, veistoksellisen huonekalun, joka huokuu asennetta. Muotoilua hallitsevat puhtaat linjat, lasi ja betoni.

Säästäväiset voivat laskea sen varaan, että 14kg puuta päivässä käyttävä takka tuottaa 46kWh energiaa vuorokaudessa. 150 päivässä (lokakuusta maaliskuuhun) se tekee n. 7.000kWh ja useita satoja euroja säästöä lämmityskuluissa!

Contura i41T, vuolukivi

Kulmaluukulla lisää tulinäkyvyyttä

Kulmaluukun ansiosta Contura i41T -elementtitakka on näyttävä huoneen katseenvangitsija. Hissiluukullinen tulipesä on saatavissa sekä vasemman- että oikeanpuoleisena.

Tekniset tiedot

Teho	5-10 kW
Hyötysuhde	81 %
Lämmitysala	jopa 160m^2
Korkeus	1650 mm
Leveys	910 mm
Syvyys	500 mm
Paino	425 kg
Väri	Vuolukivi/musta
Suurin polttopuun pituus	50 cm
Energialuokka	A+

Halkotila, 2 eri kokoa (Lisävaruste)
K500, L400, S500 mm
K500, L650, S500 mm

Lisävarusteet: Lämpömakasiini (200kg), suojaseinäsarja, lattialaatta lasia, palamisilmaliitäntä, savupiippu.

Contura i41A, Artstone

Valitse valkoinen ja musta

Contura i41A -takassa on ylös/alas liikutettava hissillinen kulmaluukku ja Artstone-kuori. Artstone-takat voit saada vain Conturalta, jonka oma kuorimateriaali Artstone-betonikivi on. Saatavissa vasemman- ja oikeanpuoleinen kulmaluukku sekä mallit, joissa mukana graniittihylly ja/tai -penkki

Tekniset tiedot

Teho	5-10 kW
Hyötysuhde	81 %
Lämmitysala	jopa 160m²
Korkeus	1650 mm
Leveys	910 mm
Syvyys	500 mm
Paino	355 kg
Väri	Artstone/musta
Suurin polttopuun pituus	50 cm
Energialuokka	A+

Halkotila, 2 eri kokoa (Lisävaruste)
K500, L400, S500 mm
K500, L650, S500 mm

Lisävarusteet: Lämpömakasiini (200kg), suojaseinäsarja, lattialaatta lasia, palamisilmaliitäntä, savupiippu.

Contura i40, Artstone

Luo omannäköisesi ratkaisu

Suunnittele takastasi sen näköinen, kuin itse haluat. Osta pelkkä kulmaluukullinen takkasydän, jossa sivulasi joko vasemmalla tai oikealla ja rakenna sen ympärille toivomasi runko.

Tekniset tiedot

Teho	5-10 kW
Hyötysuhde	81 %
Lämmitysala	jopa 160m²
Korkeus	1650 mm
Leveys	910 mm
Syvyys	500 mm
Paino	355 kg
Väri	Musta
Suurin polttopuun pituus	50 cm
Energialuokka	A+

Lisävarusteet: lattialaatta kirkasta lasia, palamisilmaliitäntä, hormiliitäntä.

Contura i51, valkoinen

Sytytä tuli hetkessä

Valkoisella teräskuorella varustettu hissiluukullinen Ci51-takkamme on jo pitkään ollut kestosuosikki kuluttajien keskuudessa. Nykyaikainen ja selkeä muotoilu sopii luonnollisesti nykyaikaiseen kotiin. Takkasydän on kaasutiivis ja ottaa palamisilman ulkoa, joten tuli syttyy käden käänteessä ja palaa puhtaasti pitäen luukun kirkkaana ja tulinäkyvyyden suurena. Täydennä takan ilmettä mustasta teräksestä valmistetulla halkotilalla. Kuvan yksiosainen U-muotoinen lasilaatta menee toisella sivulla halkotilan alle. Molemmat saatavissa lisävarusteena.

Tekniset tiedot

Teho	6-11 kW
Hyötysuhde	80 %
Lämmitysala	jopa 170m²
Korkeus	1650 mm
Leveys	770 mm
Syvyys	500 mm
Paino	215 kg
Väri	Valkoinen
Suurin polttopuun pituus	50 cm
Energialuokka	A

Halkotila, 2 eri kokoa (Lisävaruste)
K500, L400, S500 mm
K500, L650, S500 mm

Lisävarusteet: Lämpömakasiini (100kg), halkotila mustaa terästä, lattialaatta lasia, suojaseinäsarja, palamisilmaliitäntä, savupiippu.

Contura i51, musta

Halkotilat lisäävät käytännöllisyyttä

Nykyaikainen talo on enemmän, kuin mitä päälle näkyy. Usein modernien talojen lämmitystekniikan ja ilmanvaihdon ansiosta asuntoon muodostuu pieni alipaine. Siksi tulisijasi on täytettävä korkeat tiiviysvaatimukset. Panosta laatuun ja valitse tiiviystarkastettu tulisija, joka ottaa palamisilman ulkoa.
Kun valitset Contura-takan, saat juuri sellaisen: nykyaikaisesti muotoillun takan huippusydämellä, joka sopii varmasti kotiisi. Conturoiden palamistekniikka on markkinoiden parhaimpia, mikä tarkoittaa, että puut palavat pitkään, puhtaasti ja lämmittävät tehokkaammin.

Tekniset tiedot

Teho	6-11 kW
Hyötysuhde	80 %
Lämmitysala	jopa 170m²
Korkeus	1650 mm
Leveys	770 mm
Syvyys	500 mm
Paino	215 kg
Väri	Musta
Suurin polttopuun pituus	50 cm
Energialuokka	A

Halkotila, 2 eri kokoa (Lisävaruste)
K500, L400, S500 mm
K500, L650, S500 mm

Lisävarusteet: Lämpömakasiini (100kg), halkotila mustaa terästä, lattialaatta lasia, suojaseinäsarja, palamisilmaliitäntä, savupiippu.

Contura i51A, Artstone

Helppo sijoittaa

Artstone on Conturan oma valkoinen betonikivi. Takka on helppo sijoittaa, sillä se vie vähän tilaa ja sen voi lisävarusteena saatavan suojaseinän avulla sijoittaa suoraan kiinni myös tulenarkaan seinään.

Tekniset tiedot

Teho	6-11 kW
Hyötysuhde	80 %
Lämmitysala	jopa 170m²
Korkeus	1650 mm
Leveys	770 mm
Syvyys	500 mm
Paino	290 kg
Väri	Artstone/musta
Suurin polttopuun pituus	50 cm
Energialuokka	A

Halkotila, 2 eri kokoa (Lisävaruste)
K500, L400, S500 mm
K500, L650, S500 mm

Lisävarusteet: Lisävarusteet: Lämpömakasiini 100 kg, halkotila, lasinen eduslaatta, palamisilmaliitäntä ja savupiippu.

Contura i51AN, Artstone naturell

Sileäpintaista käsittelemätöntä betonia

Mustasta teräksestä valmistettu halkotila toimii laskualustana, istuimena ja nimensä mukaisesti polttopuiden säilöntäpaikkana. Muistathan aina tuoda polttopuut huonelämpöön viimeistään 24h ennen käyttöä, jotta puiden pintakosteuskin ehtii hävitä. Polttopuissa saa olla korkeintaan 20% vettä.

Tekniset tiedot

Teho	6-11 kW
Hyötysuhde	80 %
Lämmitysala	jopa 170m²
Korkeus	1650 mm
Leveys	770 mm
Syvyys	500 mm
Paino	290 kg
Väri	Artstone naturell/musta
Suurin polttopuun pituus	50 cm
Energialuokka	A

Halkotila, 2 eri kokoa (Lisävaruste)
K500, L400, S500 mm
K500, L650, S500 mm

Lisävarusteet: Lämpömakasiini (100kg), halkotila mustaa terästä, lattialaatta lasia, suojaseinäsarja, palamisilmaliitäntä, savupiippu.

Contura i51A, antrasiitti

Valitse uniikki nykyaikainen takka

Artstone Antrasiitti on muotoonvalettu, kiillotettu, sametinsileä betonikivi, jonka saat vain Conturalta. Tämä elävä materiaali antaa myös jokaiselle takalle ainutlaatuisen ilmeen.

Tekniset tiedot

Teho	6-11 kW
Hyötysuhde	80 %
Lämmitysala	jopa 170m²
Korkeus	1650 mm
Leveys	770 mm
Syvyys	500 mm
Paino	290 kg
Väri	Artstone naturell/musta
Suurin polttopuun pituus	50 cm
Energialuokka	A

Halkotila, 2 eri kokoa (Lisävaruste)
K500, L400, S500 mm
K500, L650, S500 mm

Lisävarusteet: Lämpömakasiini (100kg), halkotila mustaa terästä, lattialaatta lasia, suojaseinäsarja, palamisilmaliitäntä, savupiippu.

Contura i51T, vuolukivi

Suuri lämpövarasto

Lämpöä varaavan vuolukiven juonteet tekevät näin i51T-takastasi ainutlaatuisen. Sarjan hissiluukullinen takkasydän on tiiviystestattu ja suunnittelultaan markkinoiden huippua, mikä yksinkertaisesti ilmaistuna tarkoittaa sitä, että puut palavat kauemmin ja takan lämmitysvaikutus on tehokkaampaa.

Lisää lämmönluovutusaikaa lisävarusteena saatavan PowerStone-lämpömakasiinin avulla.

Tekniset tiedot

Teho	6-11 kW
Hyötysuhde	80 %
Lämmitysala	jopa 170m²
Korkeus	1650 mm
Leveys	770 mm
Syvyys	500 mm
Paino	350 kg
Väri	Vuolukivi/musta
Suurin polttopuun pituus	50 cm
Energialuokka	A

Halkotila, 2 eri kokoa (Lisävaruste)
K500, L400, S500 mm
K500, L650, S500 mm

Lisävarusteet: Lämpömakasiini (100kg), halkotila mustaa terästä, lattialaatta lasia, suojaseinäsarja, palamisilmaliitäntä, savupiippu.

Contura i50, takkasydän

Vain mielikuvituksesi on rajana

Jos et löytänyt mieleistäsi Ci51-takkamallistostamme, voit hankkia pelkän niissä käytettävän hissiluukullisen Ci50-takkasydämen ja suunnitella sen ympärille täysin oman toiveesi mukaisen kuoren. Anna mielikuvituksellesi siivet!

Tekniset tiedot

Teho	6-11 kW
Hyötysuhde	80 %
Lämmitysala	jopa 170m²
Korkeus	1465 mm
Leveys	765 mm
Syvyys	485 mm
Paino	160 kg
Väri	Musta
Suurin polttopuun pituus	50 cm
Energialuokka	A

Lisävarusteet: Lämpömakasiini (100kg), lattialaatta lasia, suojaseinäsarja, palamisilmaliitäntä, savupiippu.

Contura i61, musta

Tyylipuhdas, klassinen, käytännöllinen

Contura i61 takan musta ulkoasu luo dramaattisen kontrastin lämmön ja tulen kanssa. Takka sopii sinulle, joka haet takalta yksinkertaista tyylikkyyttä unohtamatta tehokasta lämmittämistä.
Contura -61 -takkatoimituksiin sisältyy myös säteilysuoja.

Tekniset tiedot

eho	6 kW
Hyötysuhde	81 %
Lämmitysala	jopa 150 m2
Korkeus	1570 mm
Leveys	590 mm
Syvyys	500 mm
Paino	195 kg
Väri	Musta
Suurin polttopuun pituus	33 cm
Energialuokka	A+

Halkotila (Lisävaruste)
K500, L400, S500 mm

Lisävarusteet: Lattialaatta kirkasta lasia, halkotila (28kg), lämpömakasiini (55kg), suojaseinäsarja, takalevy teräsmalleihin, palamisilmaliitäntä, liitossarja hormiin, savuhormi.

Contura i61, valkoinen

Valoisampi vaikutelma

Contura i61 on täydellinen sinulle, joka haluat takan, jossa on tyylipuhdas ja käytännöllinen pinta. Contura i61 valkoisella teräskuorella sulautuu kotiisi tyypillisellä skandinaavisella estetiikallaan, joka luo ilmavan vaikutelman.

Tekniset tiedot

Teho	6 kW
Hyötysuhde	81 %
Lämmitysala	jopa 150 m^2
Korkeus	1570 mm
Leveys	590 mm
Syvyys	500 mm
Paino	195 kg
Väri	Musta
Suurin polttopuun pituus	33 cm
Energialuokka	A+

Halkotila (Lisävaruste)
K500, L400, S500 mm

Lisävarusteet: Lattialaatta kirkasta lasia, halkotila (28kg), lämpömakasiini (55kg), suojaseinäsarja, takalevy teräsmalleihin, palamisilmaliitäntä, liitossarja hormiin, savuhormi

Contura i61A, Artstone antrasiitti

Tulen ja kiven harmoniaa

Artstone Antrasiitti on kiillotettu betonikivi, jonka sileä pinta on tummemman harmaan antrasiitin sävyinen. Materiaali antaa takallesi ainutlaatuisen luonteen, ja se on nyt saatavana myös helposti sijoitettavaan Contura i61 -takkaan. Valitse halkotila älykästä säilytystä varten.

Tekniset tiedot

Teho	6 kW
Hyötysuhde	81 %
Lämmitysala	jopa 150 m²
Korkeus	1570 mm
Leveys	590 mm
Syvyys	500 mm
Paino	275 kg
Väri	Artstone antrasiitti/musta
Suurin polttopuun pituus	33 cm
Energialuokka	A+

Halkotila (Lisävaruste)
K570, L400, S500 mm

Lisävarusteet: Lattialaatta kirkasta lasia, halkotila (28kg), lämpömakasiini (55kg), suojaseinäsarja, takalevy teräsmalleihin, palamisilmaliitäntä, liitossarja hormiin, savuhormi.

Contura i61A, Artstone naturell

Lämmönsietoa ja muunteluvaihtoehtoja

Artstone kestää suuria lämmönvaihteluita ja sen voi halutessaan myös maalata. Keskustele jälleenmyyjän kanssa mahdollisuudesta tehdä i61-takasta juuri sinun haluamasi näköinen.

Tekniset tiedot

Teho	6 kW
Hyötysuhde	81 %
Lämmitysala	jopa 150 m²
Korkeus	1570 mm
Leveys	590 mm
Syvyys	500 mm
Paino	275 kg
Väri	Artstone naturell/musta
Suurin polttopuun pituus	33 cm
Energialuokka	A+

Halkotila (Lisävaruste)
K570, L400, S500 mm

Lisävarusteet: Lattialaatta kirkasta lasia, halkotila (28kg), lämpömakasiini (55kg), suojaseinäsarja, palamisilmaliitäntä, liitossarja hormiin, savuhormi.

Contura i61A, Artstone

Vahvaa kauneutta

Artstone on sileäksi hiottua raakabetonikiveä. Se on nykyaikainen materiaali, jossa kauneus ja vahvuus yhdistyvät teollisesta muotoilusta saatuun inspiraatioon. Valkoinen Artstone tuo kotiisi valoisan ja ihanan tunnelman.

Tekniset tiedot

Teho	6 kW
Hyötysuhde	81 %
Lämmitysala	jopa 150 m^2
Korkeus	1570 mm
Leveys	590 mm
Syvyys	500 mm
Paino	275 kg
Väri	Artstone/musta
Suurin polttopuun pituus	33 cm
Energialuokka	A+

Halkotila (Lisävaruste)
K570, L400, S500 mm

Lisävarusteet: Lattialaatta kirkasta lasia, halkotila (28kg), lämpömakasiini (55kg), suojaseinäsarja, palamisilmaliitäntä, liitossarja hormiin, savuhormi.

Contura i61T, vuolukivi

Takka omaa luokkaansa

Vuolukivi on luonnon materiaali, joka tunnetusti varaa itseensä lämpöä. Se on myös ulkoasultaan luonnon muokkaama, joten takka on aina uniikki.

Tekniset tiedot

Teho	6 kW
Hyötysuhde	81 %
Lämmitysala	jopa 150m^2
Korkeus	1570 mm
Leveys	590 mm
Syvyys	500 mm
Paino	320 kg
Väri	Vuolukivi/musta
Suurin polttopuun pituus	33 cm
Energialuokka	A+

Halkotila (Lisävaruste)
K570, L400, S500 mm

Lisävarusteet: Lattialaatta kirkasta lasia, halkotila (28kg), lämpömakasiini (55kg), suojaseinäsarja, palamisilmaliitäntä, liitossarja hormiin, savuhormi.

Tekniset tiedot

Teho	6 kW
Hyötysuhde	81 %
Lämmitysala	jopa 150 m^2
Korkeus	1530 mm
Leveys	585 mm
Syvyys	500 mm
Paino	145 kg
Väri	Musta
Suurin polttopuun pituus	33 cm
Energialuokka	A+

Lisävarusteet: lattialaatta kirkasta lasia, halkotila (28kg), lämpömakasiini (55kg), luukunkehys, palamisilmaliitäntä

Contura i60, takkasydän

Minimalistinen vai korostettu - sinä valitset!

i60-sarjassa on saatavana myös pelkkä takkasydän, Contura i60 ilman minkäänlaisia kuoria. Anna takkasydämen sulautua hillitysti seinään tai toteuta villi unelmatakkasi. Valinta on sinun.

Contura 856W Style, tässä vuolukivikannellisena 856W:3-mallina

Tee Conturasta juuri sinunlaisesi

Huomasit varmaan, että Contura-takat täyttävät jo vakiovarusteltuina useimmat tarpeet. Olet ehkä jo löytänyt suosikkisi. Silloin on aika valita lisävarusteet! Takan nerokkaiden rakenteiden ansiosta voit helposti koota persoonallisen ja täysin sinun tarpeitasi vastaavan Conturan.

Conturan lisävaruste säästäväiselle: Lämmitystehoa lisäävä puhallin.

Conturan lisävaruste järjestystä rakastavalle: Puutilan oven taakse voit kerätä sytyttimet, tulitikut ja käsineet.

Conturan vaihtoehtoja esteetikolle: minkälaisen kuoren takkaasi haluat - teräsversion, vuolu- tai hiekkakiven, teräskannen, lamellikannen tai ehkä lasikannen? Valinnanvaraa löytyy.

Täältä voit lukea pyörivästä kääntölevystä, lattialaatoista, Premodul-savupiippujärjestelmästämme sekä monista muista Contura-lisävarusteista.

Kauniita ja toimivia lisävarusteita

Lisävarusteita, joilla saat enemmän hyötyä ja iloa takastasi.

Tutustu lisävarustevalikoimaamme osoitteessa www.contura.eu. Osaa lisävarusteista voi käyttää kaikissa malleissa.

Kaikkiin takkoihin voidaan liittää palamisilmaliitäntä ja Premodul-savupiippujärjestelmä. Lisätietoa on sivulla 168 , osoitteessa www.premodul.eu tai kysy lisätietoa jälleenmyyjältäsi.

Vetolaatikko. Käytännöllinen ja tilava musta teräslaatikko, joka asennetaan takan alle (vain Contura 300-sarja).

Lämpölevy. Oivallinen esim. teen tai ruoan lämpimänäpitoon, mutta ei ole varsinainen keittolevy.

Takan muotoja seuraava halkotila. Sopii ainostaan tiettyihin Contura 600 Style -takkoihin.

Erillinen halkotila. C300-sarjaan on saatavana kolme eri kokoista halkotilaa. Materiaali on mustaa maalattua terästä.
Halkotila voidaan sijoittaa C330:n alle ja C310- & C320-mallien sivulle. Vaaka-asennossa olevaan halkotilaan mahtuvat jopa 50cm halot.
Keskikokoisen (M) halkotilan sisään voidaan myös sijoittaa lisävarusteena saatava vetolaatikko, jos halutaan säilytyspaikka esimerkiksi takkavälineille avoimen tilan sijasta.

Puhallin. Puhaltimen ansiosta lämpö leviää nopeammin ja talon lämpötila on tasaisempi. Puhallin on termostaattiohjattu eli se käynnistyy, kun sytytät tulen ja pysähtyy tulen sammuttua. Helppo asentaa, myös jälkikäteen.

Kansi lakattua alumiinia. Valettu alumiinikansi antaa tyylikkään vaikutelman. Kansi on takan rungon värinen.

Lasikansi. Lasin kirkkautta myös takan päälle ohuella lakatulla alumiinikannella, jossa päällinen mustaa lasia. Kansia lasipäällisellä ei saa harmaarunkoisiin tarkkoihin

Vuolukivikansi. Jokainen vuolukivilaatta on uniikki kauniiden juonteidensa ansiosta. Kivi luovuttaa lämpöä pitkään ja toimii myös lämpölevynä. Ethän laita kynttilöitä kansien päälle, koska kuumuus usein sulattaa kynttilän ja stearinitahra voi olla vaikea puhdistaa!

Kääntölevy. Kääntyy portaattomasti 360 astetta. Kääntökulma ja –vastus ovat säädettävissä. Saatavissa kaikkiin Contura 500 ja 600-malleihin sekä 780- ja 886-malleihin. Liitäntä palamisilmalle!
Kääntölevyjen kanssa ei voi käyttää lasisia lattialaattoja!

Pehmeästi sulkeutuva puutilan ovi. Säilytä puut, tulitikut ja suojakäsineet muuhun takkaan sointuvan, pehmeästi sulkeutuvan oven takana.

Eduslaatta. Kätevät eduslaattamme on valmistettu mustaksi tai harmaaksi maalatusta teräslevystä tai kirkkaasta karkaistusta lasista. Monissa malleissa eteen sijoitettavan lattialaatan voi helposti nostaa pois siivouksen ajaksi.

Lämpömakasiini. Powerstone-makasiini on piilotettu takkaan ja se pysyy lämpimänä pitkään. 500-, 600-, 700- ja 30-sarjoissa lämpömakasiinin kanssa samaan takkaan ei voi valita myös puhallinta.

Halkotila. Kätevä avoin tila takan alla, jossa puut sijaitsevat lähellä ja käyttövalmiina. Vakiona monissa malleissa.

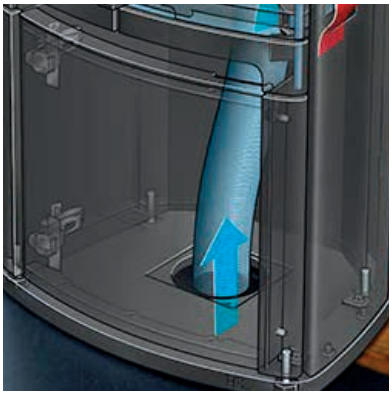

Palamisilmaliitäntä. Mahdollistaa palamisilman ottamisen ulkoa, suositellaan nykyaikaisiin taloihin, joihin ilmanvaihtojärjestelmä luo alipaineen.

Lisävarusteet Contura-takkasydämiin

Nettisivustoltamme voit nähdä koko lisävarustetarjontamme. Huomioi kuitenkin, että tiettyjä lisävarusteita ei voi käyttää kaikkien mallien kanssa. Useat lisävarusteista ovat takka- tai mallisarjakohtaisia.

Lamelliritilä. Liian suuri asennusaukko voidaan peittää yhteensopivalla lamelliritilällä. Se on helppo leikata oikean kokoiseksi ja asentaa. Ainoastaan malliin Contura i5.

Lämpömakasiini.
200 kg Powerstone sarjoihin Ci31/ i41, 100 kg Powerstone sarjaan Ci51, 55kg Powerstone sarjaan Ci61, jos haluat takan luovuttavan lämpöä pitempään.

Halkotila. Contura i51 -takkaan on saatavana 50kg painava mustasta teräksestä valmistettu halkotila, joka toimii myös penkkinä ja lisälaskutilana. Päätä itse, mihin ja miten sen sijoitat.

Halkotila. Contura i41- ja i51-malleihin voit valita halkotilan, jota on kahta eri kokoa. Materiaali on mustaa terästä. Voit sijoittaa ne haluamallasi tavalla.

Lattialaatta. Käytännölliset lattialaattamme ovat kirkasta läpinäkyvää karkaistua lasia.

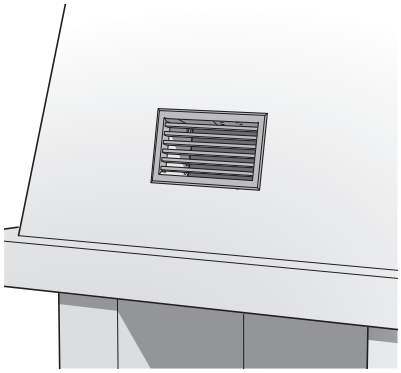

Lämminilmaritilä. Asenna takkasydämen yhteyteen takan runkoon lämminilmaritilä, jonka kautta lämmin ilma pääsee virtamaan huonetilaan nopeuttaen lämmitystä.

Tietoa takoista

Valintasi helpottamiseksi olemme koonneet tähän kaikki mallikohtaiset tiedot takoistamme. Mittapiirrokset helpottavat takan sijoittamisen suunnittelua.

Turvallisuustestattu

CE-merkintä on tärkeä osa EU:n tuotelainsäädäntöä ja kattaa mm. rakennustarvikkeet, koneet ja lelut. CE-merkintä todistaa, että tuote täyttää tärkeimpään ominaisuuteen, nimittäin turvallisuuteen, kohdistuvat vaatimukset. Kaikki Contura- ja Premodul-tuotteet ovat CE-merkittyjä. Takat ja kamiinat ovat CE-merkittyjä rakennustuotteita, joita ei saa mennä itse muuntelemaan. Tuotteet on asennettava ja käytettävä valmistajan ohjeiden mukaisesti.

Viiden vuoden takuu

Kun ostat Contura-takan, saat sille aina viiden vuoden tehdastakuun valmistus- ja materiaalivirheiden varalle. Suoraan tulen kanssa tekemisissä olevien osien takuu on yksi vuosi. Hyvä palvelu ja varaosien saatavuus antavat lisäturvaa takan koko käyttöiän.

Tekniikka ja mitat

Tässä esitteessä on perustietoa tuotteista. Täydelliset tiedot löytyvät Contura-esitteistä ja osoitteessa www.contura.eu

Vapaasti seisovat takat

Malli	Teho (kW)	Hyötysuhde (%)	Korkeus (mm)	Leveys (mm)	Syvyys (mm)	Paino (kg)	Turvaetäisyys takalevystä (mm)	Turvaetäisyys kyljistä (mm)	Suurin polttopuun pituus, mm
Contura 26									
26T, matala	3–9	79	1312	582	462	420	100	600	400
26T, korkea	3–9	79	1622	582	462	470	100	600	400
Contura 30									
35	3–7	80	1600	550	430	130	100	415	350
35T	3–7	80	1600	550	430	250	100	415	350
Contura 50									
51	3–7	81	825	495	420	128	150	500	350
52	3–7	81	825	495	420	135	150	500	350
52T	3–7	81	875	495	420	172	150	500	350
Contura 300									
310 / 310G	5–9	77	850	750	375	130	100	500	500
310A / 320AG	5–9	77	850	750	375	175	100	500	500
320T / 320TG	5–9	77	850	750	375	190	100	500	500
330G	5–9	77	850	750	375	115	100	500	500
Contura 500 Style									
510 Style	3–7	80	1066	495	440	100	100	500	330
520 Style	3–7	80	1100	570	477	205	100	468	330
520T Style	3–7	80	1100	566	475	221	100	468	330
556 Style	3–7	80	1066	495	440	100	100	500	330
556T Style	3–7	80	1083	542	440	175	100	500	330
586 Style	3–7	80	1143	495	440	104	100	500	330
590T Style	3–7	80	1544	542	463	240	100	480	330
596 Style	3–7	80	1529	495	440	136	100	500	330
596T Style	3–7	80	1544	542	463	220	100	479	330
Contura 600 Style									
610 / 610G Style	3–9	86	1260	540	495	120	100	528	360
610AG Style	3–9	86	1260	540	495	176	100	528	360
620 Style	3–9	86	1290	580	515	250	100	507	360
620T / 620TG Style	3–9	86	1290	580	515	250	100	507	360
690 / 690G Style	3–9	86	1650	540	495	133	100	528	360
690AG Style	3–9	86	1650	540	495	240	100	528	360
690T Style	3–9	86	1680	580	515	322	100	507	360

Vapaasti seisovat takat (jatkuu)

Malli	Teho (kW)	Hyötysuhde (%)	Korkeus (mm)	Leveys (mm)	Syvyys (mm)	Paino (kg)	Turvaetäisyys takalevystä, (mm)	Turvaetäi-syys kyljistä (mm)	Suurin polttopuun pituus, mm
Contura 700									
710	3–7	80	1151	459	372	105	100	400	300
720T	3–7	80	1179	556	407	195	100	400	300
750	3–7	80	1151	459	372	103	100	400	300
750A	3–7	80	1151	459	372	103	100	400	300
780	3–7	80	1200	459	372	103	100	400	300
790T	3–7	80	1593	556	407	260	100	400	330
Contura 800 Style									
810	3–7	81	950	465	365	80	100	350	330
810W	3-7	81	694	465	365	67	11	350	330
820T	3–7	81	965	465	365	125	100	350	330
856	3–7	81	950	465	365	77	100	500	330
856W	3–7	81	697	465	379	67	-	500	330
856T	3–7	81	965	465	365	105	100	500	330
870	3–7	81	1110	465	365	85	100	350	330
886	3–7	81	1110	465	365	82	100	500	330
890	3–7	81	1260	465	365	90	100	350	330
890T	3–7	81	1275	465	365	150	100	350	330
896	3–7	81	1260	465	365	87	100	500	330

Takkasydämet & kuorimoduulit

Malli	Teho (kW)	Hyötysuhde (%)	Korkeus (mm)	Leveys (mm)	Syvyys (mm)	Paino (kg)	Turvaetäisyys takalevystä, (mm)	Turvaetäi-syys kyljistä (mm)	Suurin polttopuun pituus, mm
i4 Modern, 3-sivuinen	3–5	78	590	490	380	71	50*	50*	330
i4 Modern, 4-sivuinen	3–5	78	635	490	380	72	50*	50*	330
i5	3–9	78	480	550	433	77	20*	20*	350
i6 / i6G	3–9	78	545	625	405	80	20*	50*	350
i7 / i7G	5–9	77	585	775	360	100	20*	100*	500
i8 / i8G	7	77	530	735	365	100			500
i30	4–9	81	1250	725	410	135	50*	500**	500
i31	4–9	81	1650	910	500	350-425	0	200**	500
i40	5–10	81	1250	775	425	145	50*	500**	500
i41	5–10	81	1650	910	500	355-425	0	200**	500
i50	6–10	80	1470	765	485	160	50*	700	500
i51	6–10	80	1650	770	500	215-350	0	700	500
i60	5–9	81	1530	585	500	145		500	330
i61	5–9	81	1570	590	500	195-320		500	330

** palomuuriin*
*** kuoren ulkopinnasta*

Yleiskatsaus – kaikki mallit

Tässä voit vertailla kaikkia Contura-takkoja. Tarkemmat tiedot tulinäkyvyydestä, mitoista, tehosta ja lisävarusteista löytyvät takkakohtaisilta sivuilta.

- Puhallin
- Tulinäkyvyys
- Musta maalipinta
- Harmaa maalipinta
- Valkoinen maalipinta
- Takassa on harmaa tai musta maalipinta
- Takassa on musta tai valkoinen maalipinta
- Saatavana valkoisena, harmaana tai mustana

Contura 26

Contura 26T, matala
Vuolukivi

Contura 26T, korkea
Vuolukivi

Contura 35 / 35T

Contura 35T
Kansi lasia tai vuolukiveä, luukku valurautaa tai lasia

Contura 35
Kansi lasia, luukku valurautaa tai lasia

Contura 50

Contura 51
Valurauta

Contura 52
Valurauta

Contura 52T
Valurauta ja vuolukivi

Contura 310 / 320

Contura 310
Teräs, valurautaluukku

Contura 310G
Teräs, lasiluukku

Contura 320A
Artstone, valurautaluukku

Contura 320AG
Artstone, lasiluukku

Contura 320T
Vuolukivi, valurautaluukku

Contura 320TG
Vuolukivi, lasiluukku

Contura 330

Contura 330G
Teräs, lasiluukku

Contura 510 Style, valurautaluukku

Contura 510:1 Style
Kansi lakattua alumiinia

Contura 510:2 Style
Kansi lakattua alumiinia lasipäällisellä (vain mustaan takkaan)

Contura 510:3 Style
Vuolukivikansi

Contura 510G Style, lasiluukku

Contura 510G:1 Style
Kansi lakattua alumiinia

Contura 510G:1 Style
Kansi lakattua alumiinia

Contura 510G:2 Style
Kansi lakattua alumiinia lasipäällisellä

Contura 510G:2 Style
Kansi lakattua alumiinia lasipäällisellä

Contura 510G:3 Style
Vuolukivikansi

Contura 520 / 556 Style, valurautaluukku

Contura 520 Style
Kansi lakattua alumiinia (vakiona mukana Powerstone 100 kg)

Contura 520T
Vuolukivi

Contura 556:1 Style
Kansi lakattua alumiinia

Contura 556:2 Style
Kansi lakattua alumiinia lasipäällisellä (vain mustaan malliin)

Contura 556:3 Style
Vuolukivikansi

Contura 556G / 556T Style

Contura 556G:1 Style
Kansi lakattua alumiinia

Contura 556G:1 Style
Kansi lakattua alumiinia

Contura 556G:2 Style
Valkoinen lakattu alumiinikansi lasipäällisellä

Contura 556G:2 Style
Valkoinen lakattu alumiinikansi lasipäällisellä

Contura 556G:3 Style
Vuolukivikansi

Contura 556T Style
Vuolukivi

Contura 586 / 586G Style

Contura 586:1 Style
Vuolukivi

Contura 586:2 Style
Kansi lakattua alumiinia lasipäällisellä (vain mustaan malliin)

Contura 586:3 Style
Vuolukivikansi

Contura 586G:1 Style
Kansi lakattua alumiinia

Contura 586G:2 Style
Kansi lakattua alumiinia lasipäällisellä

Contura 586G:3 Style
Vuolukivikansi

Contura 590 / 596 / 596G / 596T Style

Contura 590T Style
Vuolukivi

Contura 596:1 Style
Kansi lakattua alumiinia

Contura 596:2 Style
Kansi lakattua alumiinia lasipäällisellä (vain mustaan malliin)

Contura 596G:1 Style
Kansi lakattua alumiinia

Contura 596G:3 Style
Kansi lakattua alumiinia lasipäällisellä

Contura 596T Style
Vuolukivikansi

Contura 610 Style

Contura 610:1
Kansi lakattua alumiinia ja lämpöhylly

Contura 610:2
Kansi lakattua alumiinia lasipäällisellä (vain mustaan malliin) ja lämpöhylly)

Contura 610:3
Vuolukivikansi ja lämpöhylly

Contura 610:4
Kansi lakattua alumiinia ja peitelevy

Contura 610:5
Kansi lakattua alumiinia lasipäällisellä (vain mustaan malliin) ja peitelevy

Contura 610:6
Vuolukivikansi ja peitelevy

Contura 610G Style

Contura 610G:1
Kansi lakattua alumiinia ja lämpöhylly

Contura 610G:2
Kansi lakattua alumiinia lasipäällisellä ja lämpöhylly

Contura 610G:3
Vuolukivikansi ja lämpöhylly

Contura 610G:4
Kansi lakattua alumiinia ja peitelevy

Contura 610G:5
Kansi lakattua alumiinia lasipäällisellä ja peitelevy

Contura 610G:6
Vuolukivikansi ja peitelevy

Contura 610AG / 620 / 620T Style

Contura 610AG:1
Artstone, lasiluukku, lämpöhylly

Contura 610AG:2
Artstone, lasiluukku, peitelevy

Contura 620:1
Valurautaluukku, lämpöhylly

Contura 620:2
Valurautaluukku, peitelevy

Contura 620T:1
Vuolukivi, valurautaluukku, lämpöhylly

Contura 620T:2
Vuolukivi, valurautaluukku, peitelevy

Contura 620TG / 690 Style

Contura 620TG:1
Vuolukivikansi, lasiluukku, lämpöhylly

Contura 620TG:2
Vuolukivikansi, lasiluukku, peitelevy

Contura 690:1
Kansi lakattua alumiinia

Contura 690:2
Kansi lakattua alumiinia lasipäällisellä (vain mustaan malliin)

Contura 690:3
Vuolukivikansi

Contura 690G / 690AG / 690T Style

Contura 690G:1
Kansi lakattua alumiinia

Contura 690G:2
Kansi lakattua alumiinia lasipäällisellä

Contura 690G:3
Vuolukivikansi

Contura 690AG
Artstone

Contura 690T
Vuolukivi

Contura 700 sarja

Contura 710
Valurautakansi

Contura 720T
Vuolukivi

Contura 750
Valurautakansi

Contura 750A
Valurautakansi, kyljet ja selkä alumiinia

Contura 780
Valurautakansi

Contura 790T
Kyljet ja kansi vuolukiveä. Rungon värinen teräs-ovi kuuluu toimitukseen

Contura 810 Style

Contura 810:1 Style
Kansi lakattua alumiinia

Contura 810:2 Style
Alumiinikansi lasipäällisellä (vain mustaan malliin)

Contura 810:3 Style
Vuolukivikansi

Contura 810 TL Style
Valurautakansi TL (paloilmakanavamalliin)

Contura 810G / 810G TL Style

Contura 810G:1 Style
Kansi lakattua alumiinia

Contura 810G:2 Style
Alumiinikansi lasipäällisellä

Contura 810G:3 Style
Vuolukivikansi

Contura 810G TL Style
Valurautakansi TL (paloilmakanavamalliin)

Contura 810W / 820T Style / 820TG Style

Contura 810W:1 Style
Kansi lakattua alumiinia, valurautaluukku

Contura 810W:2 Style
Alumiinikansi lasipäällisellä, valurautaluukku

Contura 810W:3 Style
Vuolukivikansi, valurautaluukku

Contura 820T Style
Vuolukivikansi, valurautaluukku

Contura 820TG Style
Vuolukivikansi, lasiluukku

Contura 856 Style / 856 TL

Contura 856:1 Style
Kansi lakattua alumiinia

Contura 856:2 Style
Alumiinikansi lasipäällisellä
(vain mustaan malliin)

Contura 856:3 Style
Vuolukivikansi

Contura 856 TL Style
Valurautakansi TL
(paloilmakanavamalliin)

Contura 856G Style / 856G TL / 856T / 856TG Style

Contura 856G:1 Style
Kansi lakattua alumiinia,
lasiluukku

Contura 856G:2 Style
Alumiinikansi lasipäällisellä,
lasiluukku

Contura 856G:3 Style
Vuolukivikansi, lasiluukku

Contura 856G TL Style
Valurautakansi TL
(paloilmakanavamalliin),
lasiluukku

Contura 856T Style
Vuolukivi

Contura 856TG Style
Vuolukivikansi, lasiluukku

Contura 856W Style / 856WG Style

Contura 856W:1 Style
Kansi lakattua alumiinia

Contura 856W:2 Style
Alumiinikansi lasipäällisellä

Contura 856W:3 Style
Vuolukivikansi

Contura 856WG:1 Style
Kansi lakattua alumiinia,
lasiluukku

Contura 856WG:2 Style
Alumiinikansi lasipäällisellä,
lasiluukku

Contura 856WG:3 Style
Vuolukivikansi, lasiluukku

Contura 870 Style / 870G Style

Contura 870:1 Style
Kansi lakattua alumiinia

Contura 870:2 Style
Alumiinikansi lasipäällisellä

Contura 870:3 Style
Vuolukivikansi

Contura 870G:1 Style
Kansi lakattua alumiinia,
lasiluukku

Contura 870G:2 Style
Alumiinikansi lasipäällisellä,
lasiluukku

Contura 870G:3 Style
Vuolukivikansi, lasiluukku

Contura 886 Style / 886G Style

Contura 886:1 Style
Kansi lakattua alumiinia

Contura 886:2 Style
Alumiinikansi lasipäällisellä

Contura 886:3 Style
Vuolukivikansi

Contura 886G:1 Style
Kansi lakattua alumiinia, lasiluukku

Contura 886G:2 Style
Alumiinikansi lasipäällisellä, lasiluukku

Contura 886G:3 Style
Vuolukivikansi, lasiluukku

Contura 890 Style / 890G Style

Contura 890:1 Style
Kansi lakattua alumiinia

Contura 890:2 Style
Alumiinikansi lasipäällisellä

Contura 890:3 Style
Vuolukivikansi

Contura 890 TL Style
Valurautakansi TL
(paloilmakanavamalliin)

Contura 890G:1 Style
Kansi lakattua alumiinia, lasiluukku

Contura 890G:2 Style
Alumiinikansi lasipäällisellä, lasiluukku

Contura 890G Style / 890T / 890TG / 896 Style

Contura 890G:3 Style
Vuolukivikansi (vain mustaan malliin), lasiluukku

Contura 890G TL Style
Valurautakansi TL
(paloilmakanavamalliin),
lasiluukku

Contura 890T Style
Vuolukivi

Contura 890TG Style
Vuolukivi, lasiluukku

Contura 896:1 Style
Kansi lakattua alumiinia

Contura 896:2 Style
Alumiinikansi lasipäällisellä
(vain mustaan malliin)

Contura 896 Style / 896G Style

Contura 896:3 Style
Vuolukivikansi

Contura 896 TL Style
Valurautakansi TL
(paloilmakanavamalliin)

Contura 896G:2 Style
Kansi lakattua alumiinia,
lasiluukku

Contura 896G:2 Style
Alumiinikansi lasipäällisellä,
lasiluukku

Contura 896G:3 Style
Vuolukivikansi (vain
mustaan malliin), lasiluukku

Contura 896G TL Style
Valurautakansi TL
(paloilmakanavamalliin),
lasiluukku

Contura i4

Contura i4 Modern
4-sivuinen valurautakehys (635x490mm)
irrotettavalla kahvalla. Paloilmansäädin
luukun yläosassa.

Contura i4 Modern
3-sivuinen valurautakehys (590x490mm)
irrotettavalla kahvalla. Paloilmansäädin
luukun yläosassa.

Contura i5

Contura i5, panoraamaluukku
Upotettu kahva luukussa, helppokäyt-
töiset säätimet etupuolella.

Contura i5, tuplaluukku
Upotettu kahva luukussa, helppokäyt-
töiset säätimet etupuolella.

Contura i6

Contura i6
Kehys ja luukku valurautaa

Contura i6G
Kehys valurautaa, luukku lasia

Contura i7

Contura i7
Kehys ja luukku valurautaa.

Contura i7G
Valurautakehys ja lasiluukku.

Contura i8 /i8G

Contura i8
Valurautaluukku, sivulasit kahdella sivulla.

Contura i8
Valurautaluukku, sivulasi vasemmalla tai oikealla sivulla.

Contura i8G
Lasiluukku, sivulasit kahdella sivulla.

Contura i8G
Lasiluukku, sivulasit vasemmalla tai oikealla sivulla.

Contura i40 / i41

Contura i40
Takkasydän

Contura i41T
Vuolukivi

Contura i41A
Artstone

Tulipesä voidaan sijoittaa joko vasemmalle tai oikealle puolelle. Penkki voi sijaita aina vain samalla puolella kulmaluukun kanssa.
Sijaintia ei voi vaihtaa jälkikäteen, haluttu puoli ilmoitettava tilattaessa.

Contura i50 / i51

Contura i50
Takkasydän

Contura i51
Teräs, musta

Contura i51
Teräs, valkoinen

Contura i51T
Vuolukivi

Contura i51A
Artstone Naturel

Contura i51S
Artstone antracit

Contura i51A
Artstone, valkoinen

Contura i60 / i61

Contura i60
Takkasydän hissiluukulla

Contura i61
Teräs, musta

Contura i61
Teräs, valkoinen

Contura i61A
Artstone Naturel

Contura i61A
Artstone, valkoinen

Contura i61A
Artstone antrasiitti

Contura i61T
Vuolukivi

Mittapiirrokset

Täältä löydät tarkat mittapiirrokset kaikille Contura-takoille sijoituksen ja asennuksen suunnittelua varten.

26T, korkea

A = korkeus lattiasta liitoskauluksen juureen (päältäliitäntä)
B = korkeus lattiasta savupiippuliitännän keskelle (takaliitäntä)
C = etäisyys takalevystä liitoskauluksen keskelle (päältäliitäntä)
D = etäisyys takalevystä liitoskaulukseen juureen (takaliitäntä)
E = etäisyys takalevystä kohdistuspellissä olevan reiän keskelle
F = korkeus lattiasta tuloilmaliitäntään
G = etäisyys kohdistuspellissä olevan reiän keskelle

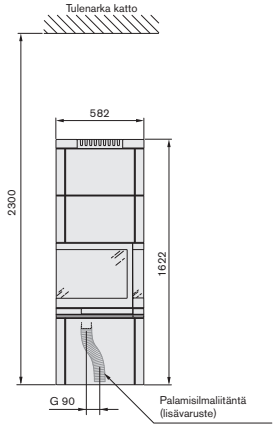

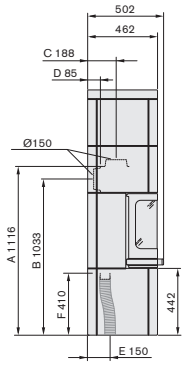

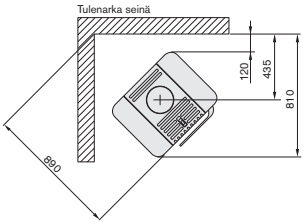

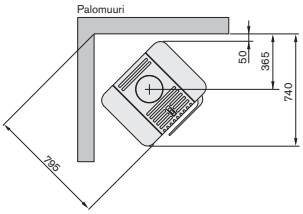

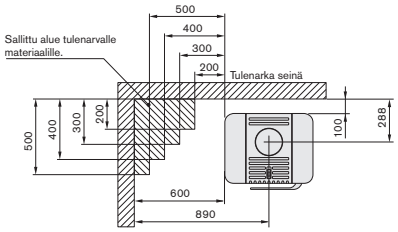

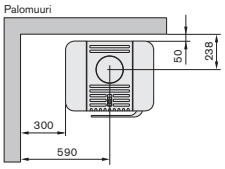

26T, matala

A = korkeus lattiasta liitoskauluksen juureen (päältäliitäntä)
B = korkeus lattiasta savupiippuliitännän keskelle (takaliitäntä)
C = etäisyys takalevystä liitoskauluksen keskelle (päältäliitäntä)
D = etäisyys takalevystä liitoskaulukseen juureen (takaliitäntä)
E = etäisyys takalevystä kohdistuspellissä olevan reiän keskelle
F = korkeus lattiasta tuloilmaliitäntään
G = etäisyys kohdistuspellissä olevan reiän keskelle

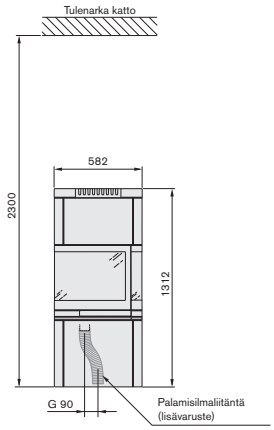

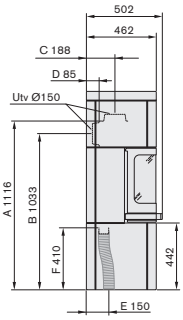

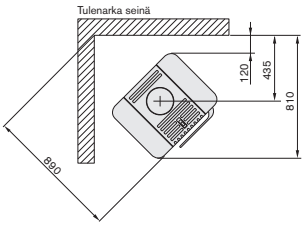

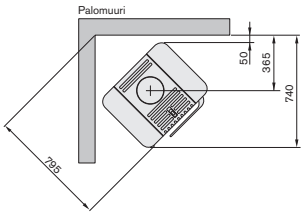

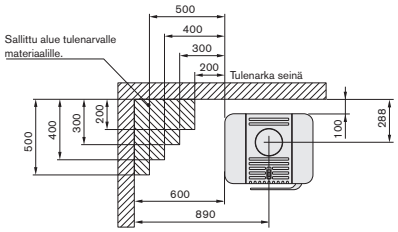

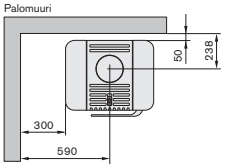

* Käytetään pikku-uunin yhteydessä. ** Maalattujen palamattomien seinien värjäytymisen välttämiseksi suosittelemme samoja suojaetäisyyksiä kuin tulenarkaan seinään.
20-sarjan elementtieduslaattaa käytettäessä tulee ottaa huomioon eduslaatan ja takan palamisilmareikien erilaiset mitat.

35 / 35T

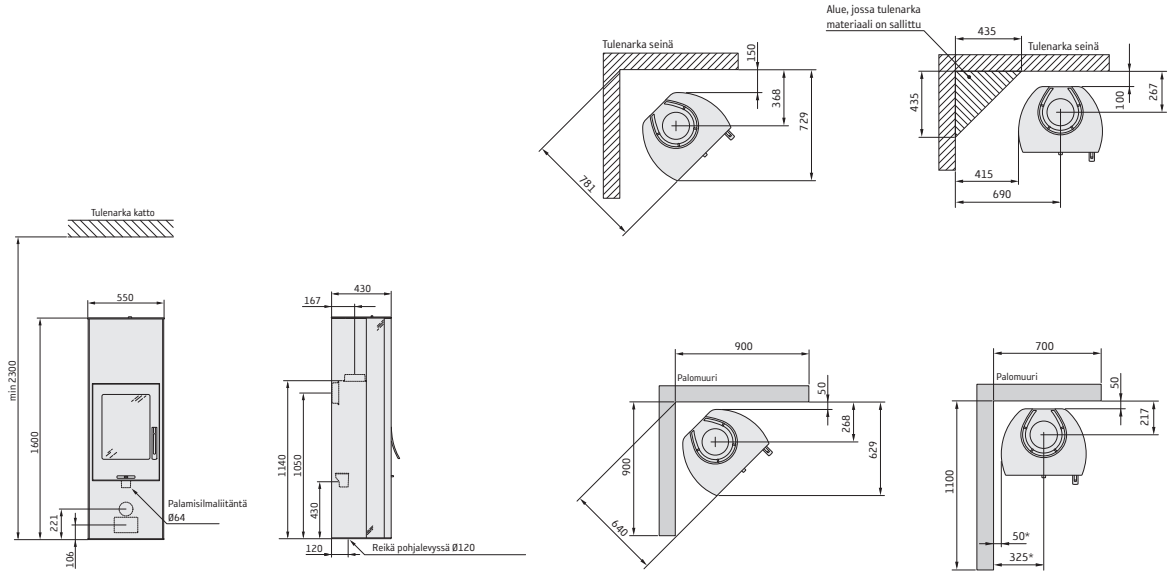

51, 52, 52T

A = korkeus lattiasta liitäntäkauluksen juureen (päältäliitäntä Ø150)
B = korkeus lattiasta savupiippuliitännän keskelle (takaliitäntä Ø150)
C = etäisyys takan selästä keskelle tuloilmaliitäntää Ø64
D = etäisyys takan selästä taakse lähtevän liitännän keskelle Ø150

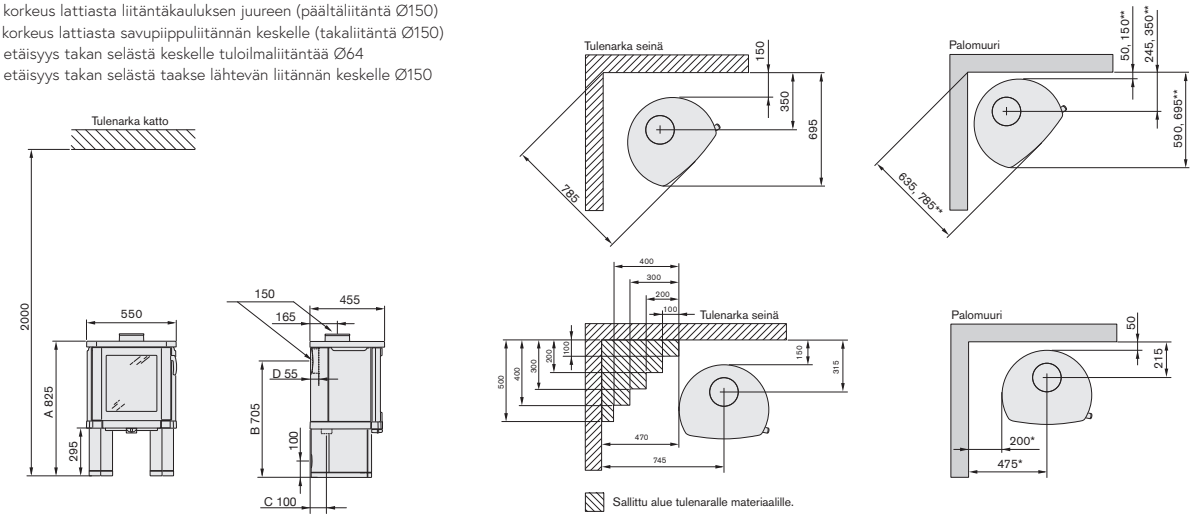

* Maalatun palomuurin värjäytymisen välttämiseksi suosittelemme samoja suojaetäisyyksiä kuin palavaan seinään. **Pienin asennusetäisyys käytettäessä Contura50 eduslaattaa. Pätee sekä silloin, kun palamisilma otetaan huoneesta että silloin, kun palamisilma otetaan lattian kautta. Jos ulkoilmaa EI oteta lattian kautta, takka voidaan sijoittaa 50 mm etäisyydelle palomuurista, kun käytetään Niben pisaranmuotoista eduspeltiä.

310 / 310G / 320 / 320G

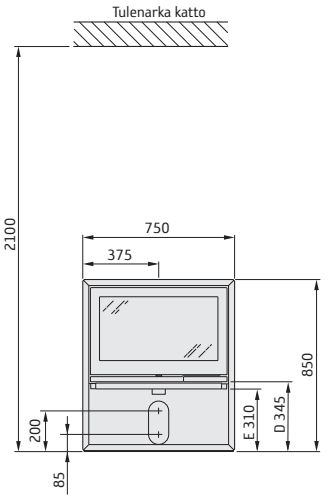

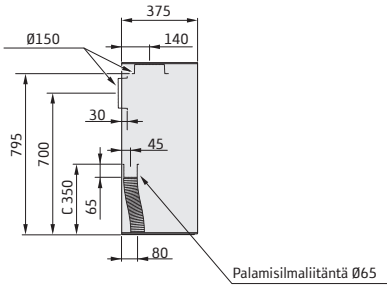

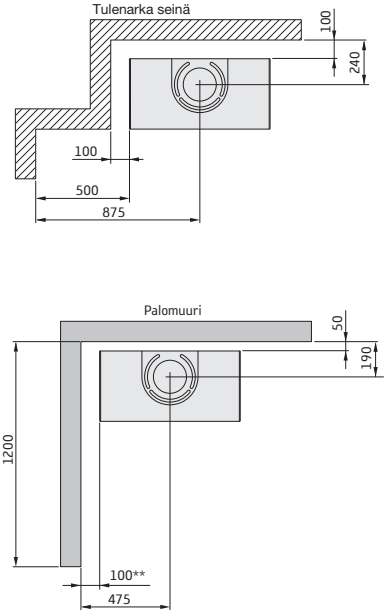

* Katso asennusohje

330G

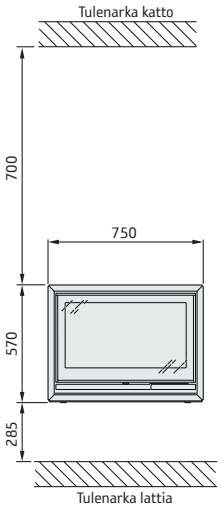

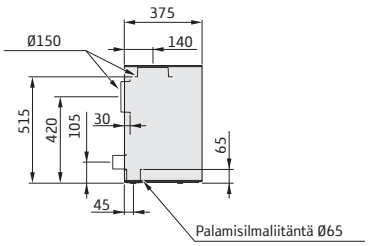

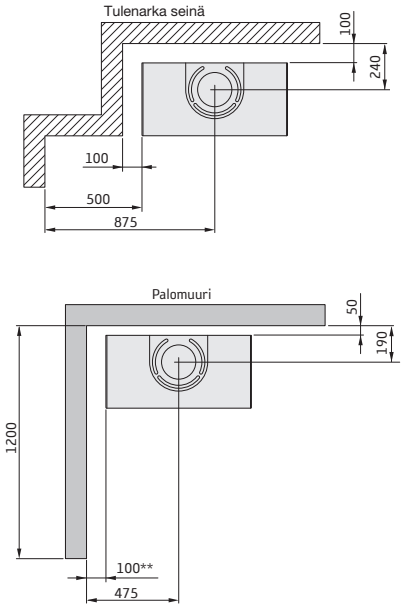

* Katso asennusohje

510 / 510G Style

A = korkeus lattiasta liitäntäkauluksen juureen (päältäliitäntä Ø150)
B = korkeus lattiasta savupiippuliitännän keskelle (takaliitäntä Ø150)
C = korkeus lattiasta palamisilmaliitäntään
D = korkeus lattiasta luukun alareunaan

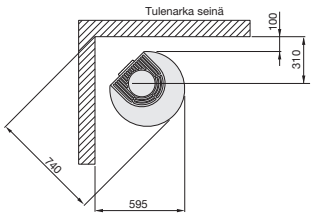

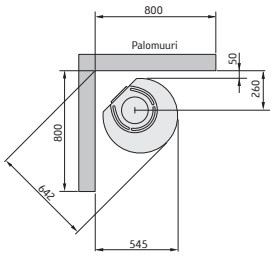

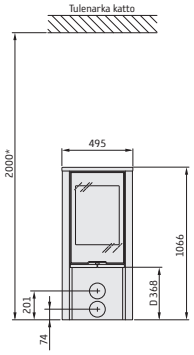

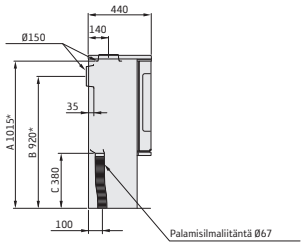

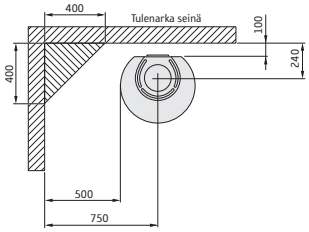

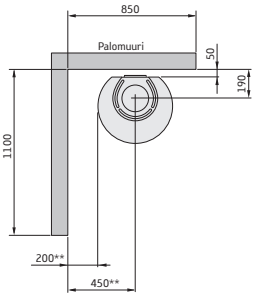

520 Style

A = korkeus lattiasta liitäntäkauluksen juureen (päältäliitäntä Ø150)
B = korkeus lattiasta savupiippuliitännän keskelle (takaliitäntä Ø150)
C = korkeus lattiasta palamisilmaliitäntään
D = korkeus lattiasta luukun alareunaan

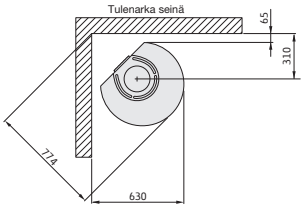

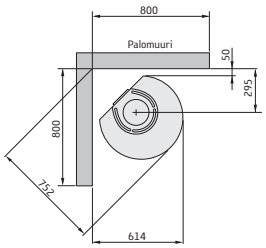

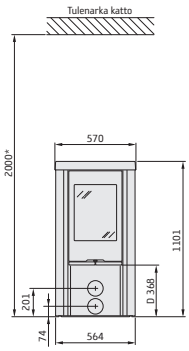

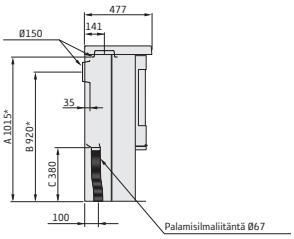

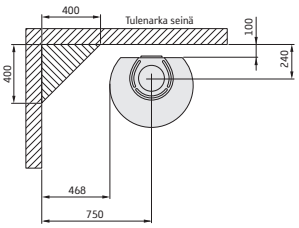

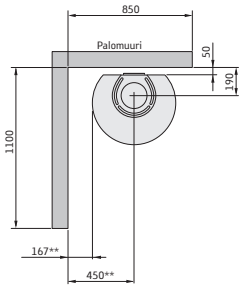

520T Style

A = korkeus lattiasta liitäntäkauluksen juureen (päältäliitäntä Ø150)
B = korkeus lattiasta savupiippuliitännän keskelle (takaliitäntä Ø150)
C = korkeus lattiasta palamisilmaliitäntään
D = korkeus lattiasta luukun alareunaan

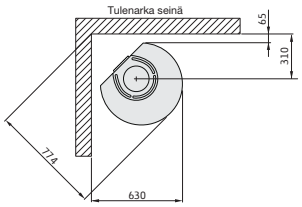

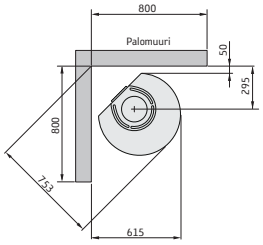

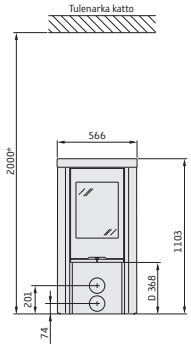

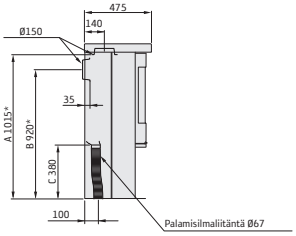

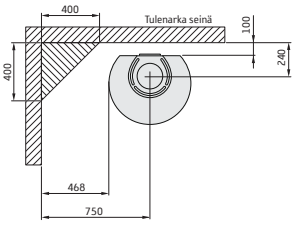

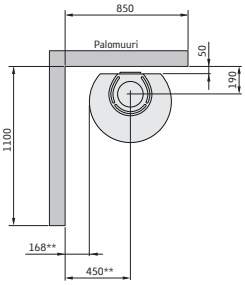

556 / 556G Style

A = korkeus lattiasta liitäntäkauluksen juureen (päältäliitäntä Ø150)
B = korkeus lattiasta savupiippuliitännän keskelle (takaliitäntä Ø150)
C = korkeus lattiasta palamisilmaliitäntään
D = korkeus lattiasta luukun alareunaan

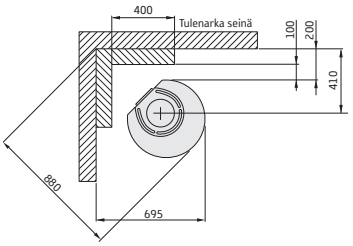

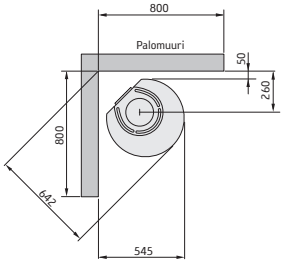

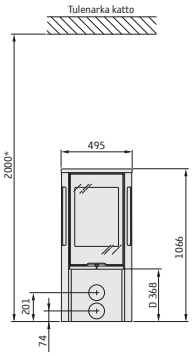

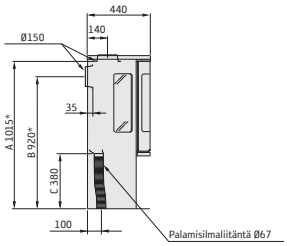

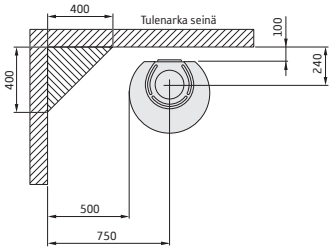

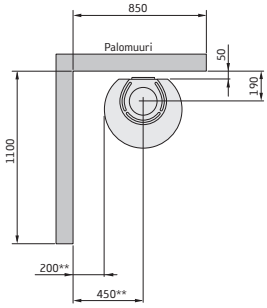

556T Style

A = korkeus lattiasta liitäntäkauluksen juureen (päältäliitäntä Ø150)
B = korkeus lattiasta savupiippuliitännän keskelle (takaliitäntä Ø150)
C = korkeus lattiasta palamisilmaliitäntään
D = korkeus lattiasta luukun alareunaan

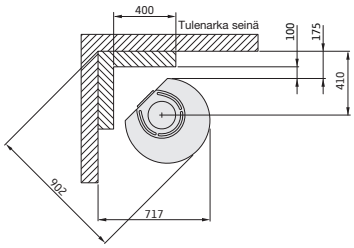

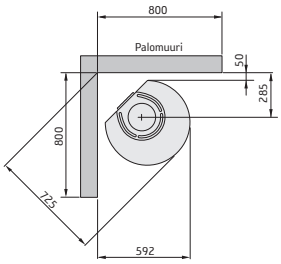

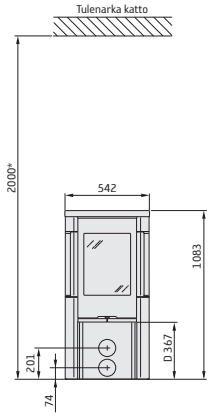

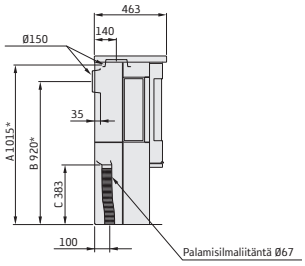

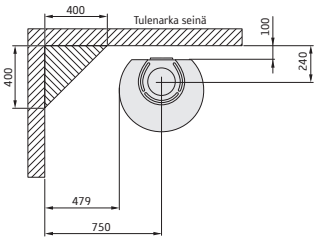

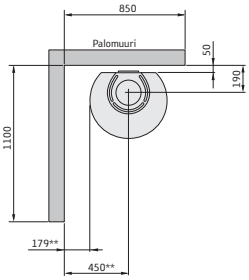

* Jos takka asennetaan esim. lasista valmistetulle eduslevylle (lisävaruste), korkeus lattiasta pienenee eduslaatanpaksuuden verran. Irrallinen lasinen eduslevy suurentaa liitäntäkorkeutta hormiin 10 mm:llä.
** Maalattujen seinien värjäytymisen välttämiseksi suosittelemme samoja suojaetäisyyksiä kuin tulenarkaan seinään.
*** Esimerkki hyväksytystä palomuurista on 120 mm massiivitiili tai 100 mm kevytbetoni.

586 / 586G Style

A = korkeus lattiasta liitäntäkauluksen juureen (päältäliitäntä Ø150)
B = korkeus lattiasta savupiippuliitännän keskelle (takaliitäntä Ø150)
C = korkeus lattiasta palamisilmaliitäntään
D = korkeus lattiasta luukun alareunaan

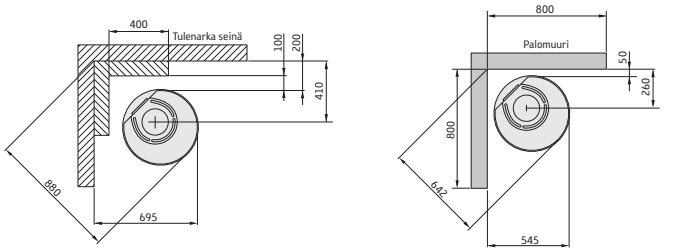

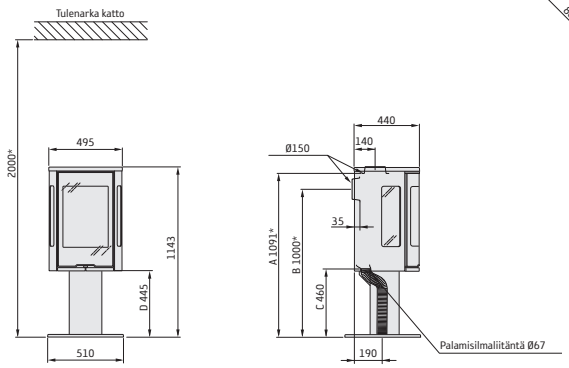

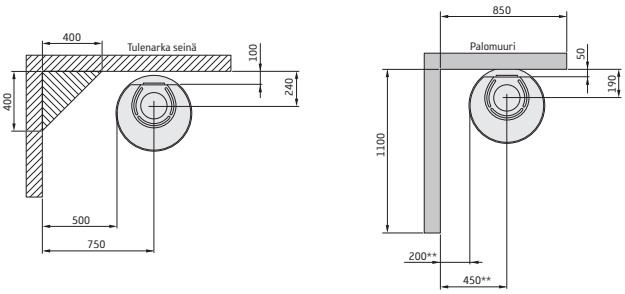

590T Style

A = korkeus lattiasta liitäntäkauluksen juureen (päältäliitäntä Ø150)
B = korkeus lattiasta savupiippuliitännän keskelle (takaliitäntä Ø150)
C = korkeus lattiasta palamisilmaliitäntään
D = korkeus lattiasta luukun alareunaan

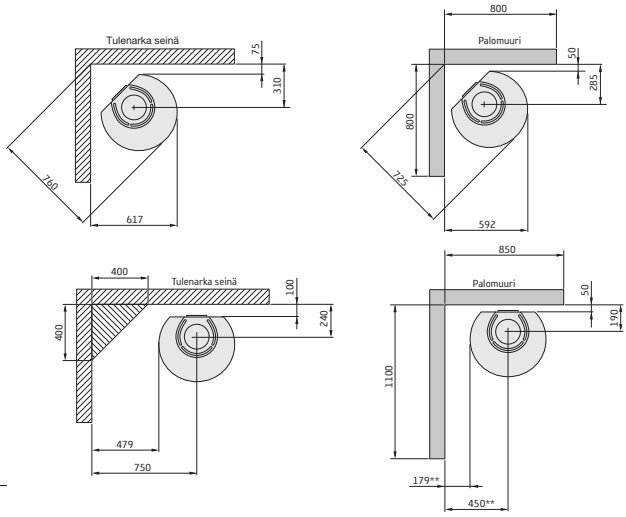

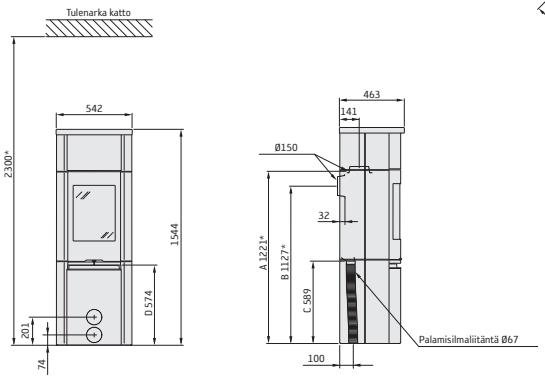

* Jos takka asennetaan esim. lasista valmistetulle eduslevylle (lisävaruste), korkeus lattiasta pienenee eduslaatan paksuuden verran. Irrallinen lasinen eduslevy suurentaa liitäntäkorkeutta hormiin 10 mm:llä.
** Maalattujen seinien värjäytymisen välttämiseksi suosittelemme samoja suojaetäisyyksiä kuin tulenarkaan seinään.
*** Esimerkki hyväksytystä palomuurista on 120 mm massiivitiili tai 100 mm kevytbetoni.

596 / 596G Style

A = korkeus lattiasta liitäntäkauluksen juureen (päältäliitäntä Ø150)
B = korkeus lattiasta savupiippuliitännän keskelle (takaliitäntä Ø150)
C = korkeus lattiasta palamisilmaliitäntään
D = korkeus lattiasta luukun alareunaan

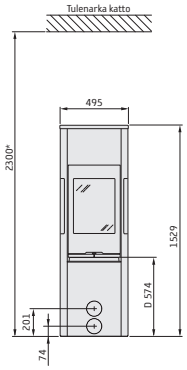

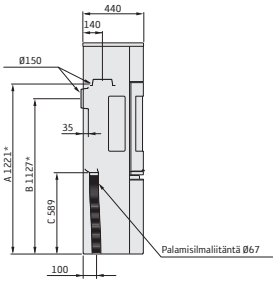

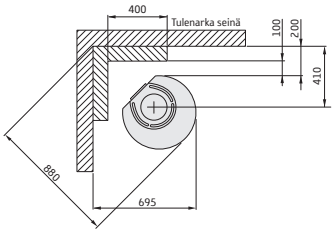

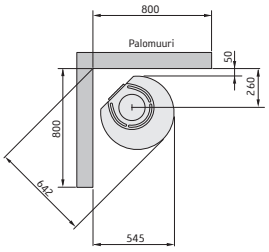

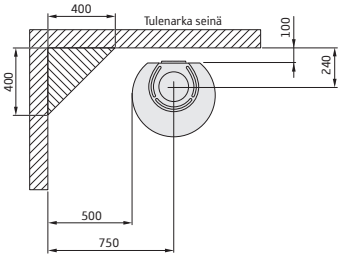

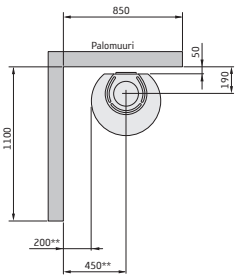

596T Style

A = korkeus lattiasta liitäntäkauluksen juureen (päältäliitäntä Ø150)
B = korkeus lattiasta savupiippuliitännän keskelle (takaliitäntä Ø150)
C = korkeus lattiasta palamisilmaliitäntään
D = korkeus lattiasta luukun alareunaan

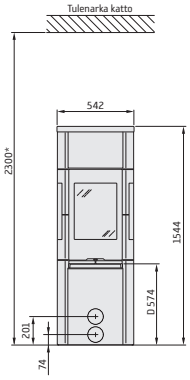

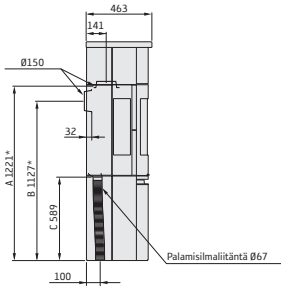

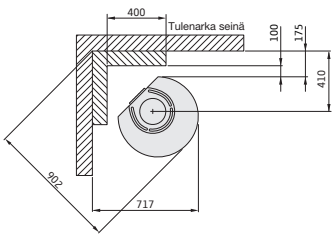

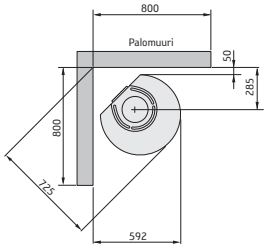

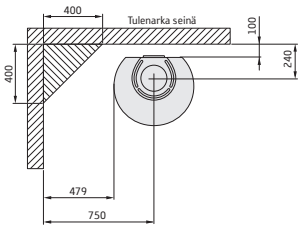

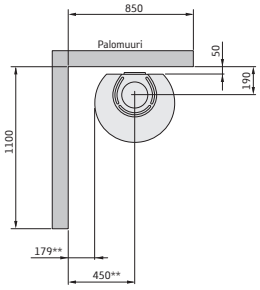

610 / 610G Style

A = korkeus lattiasta liitäntäkauluksen juureen (päältäliitäntä Ø150)
B = korkeus lattiasta savupiippuliitännän keskelle (takaliitäntä Ø150)
C = korkeus lattiasta palamisilmaliitäntään
D = korkeus lattiasta luukun alareunaan

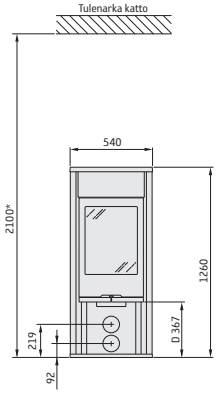

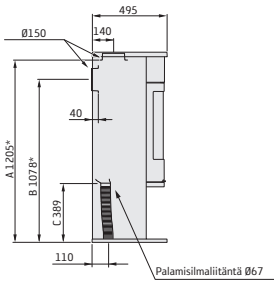

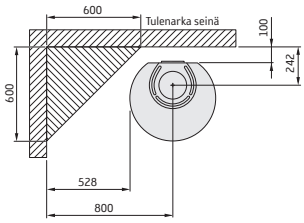

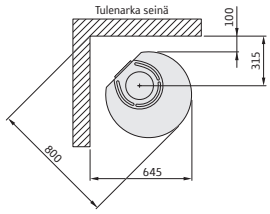

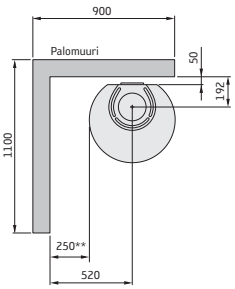

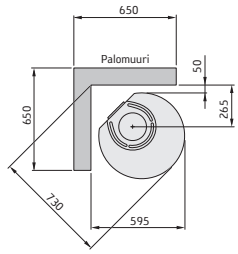

* Jos takka asennetaan esim. lasista valmistetulle eduslevylle (lisävaruste), korkeus lattiasta pienenee eduslaatan paksuuden verran. Irrallinen lasinen eduslevy suurentaa liitäntäkorkeutta hormiin 10 mm:llä.
** Maalattujen seinien värjäytymisen välttämiseksi suosittelemme samoja suojaetäisyyksiä kuin tulenarkaan seinään.
*** Esimerkki hyväksytystä palomuurista on 120 mm massiivitiili tai 100 mm kevytbetoni.

610AG Style

A = korkeus lattiasta liitäntäkauluksen juureen (päältäliitäntä Ø150)
B = korkeus lattiasta savupiippuliitännän keskelle (takaliitäntä Ø150)
C = korkeus lattiasta palamisilmaliitäntään
D = korkeus lattiasta luukun alareunaan

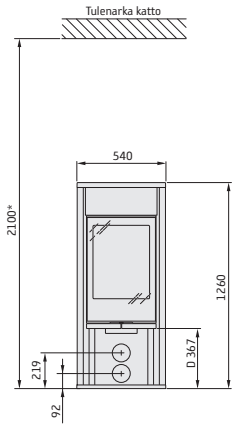

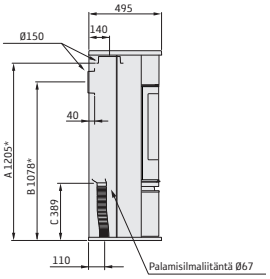

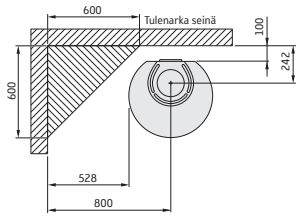

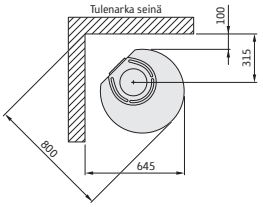

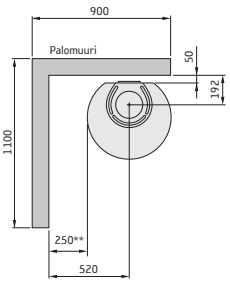

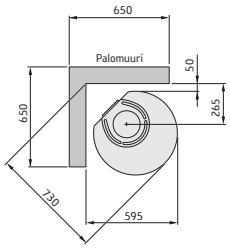

620 Style

A = korkeus lattiasta liitäntäkauluksen juureen (päältäliitäntä Ø150)
B = korkeus lattiasta savupiippuliitännän keskelle (takaliitäntä Ø150)
C = korkeus lattiasta palamisilmaliitäntään
D = korkeus lattiasta luukun alareunaan

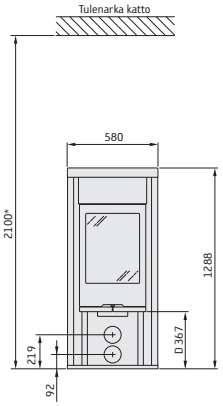

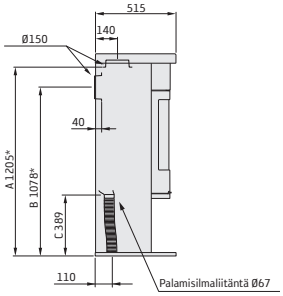

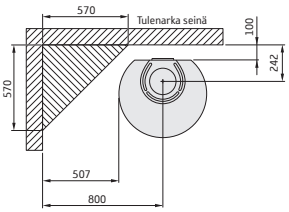

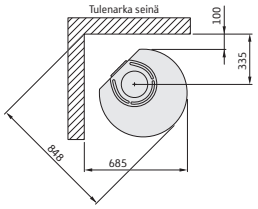

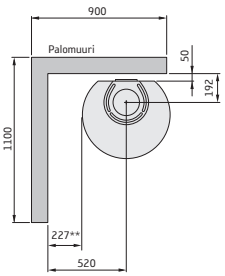

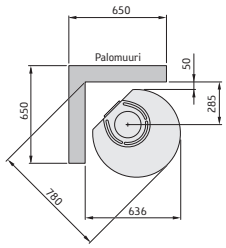

620T Style

A = korkeus lattiasta liitäntäkauluksen juureen (päältäliitäntä Ø150)
B = korkeus lattiasta savupiippuliitännän keskelle (takaliitäntä Ø150)
C = korkeus lattiasta palamisilmaliitäntään
D = korkeus lattiasta luukun alareunaan

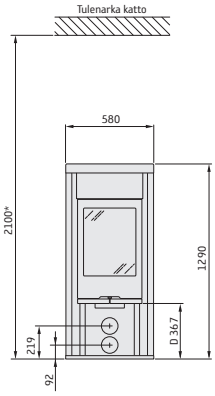

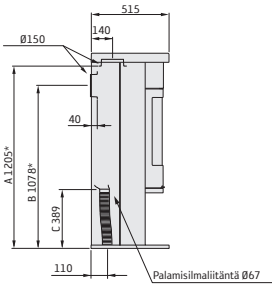

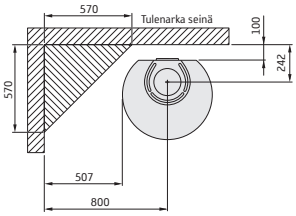

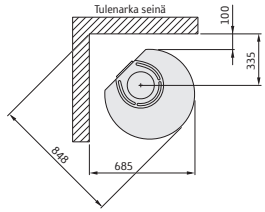

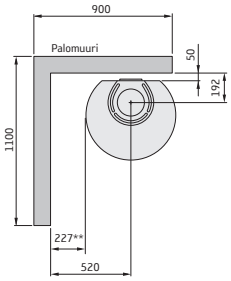

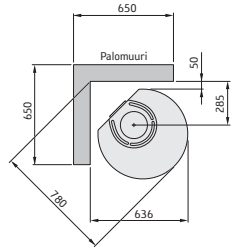

* Jos takka asennetaan esim. lasista valmistetulle eduslevylle (lisävaruste), korkeus lattiasta pienenee eduslaatan paksuuden verran. Irrallinen lasinen eduslevy suurentaa liitäntäkorkeutta hormiin 10 mm:llä.
** Maalattujen seinien värjäytymisen välttämiseksi suosittelemme samoja suojaetäisyyksiä kuin tulenarkaan seinään.
*** Esimerkki hyväksytystä palomuurista on 120 mm massiivitiili tai 100 mm kevytbetoni.

690 / 690G Style

A = korkeus lattiasta liitäntäkauluksen juureen (päältäliitäntä Ø150)
B = korkeus lattiasta savupiippuliitännän keskelle (takaliitäntä Ø150)
C = korkeus lattiasta palamisilmaliitäntään
D = korkeus lattiasta luukun alareunaan

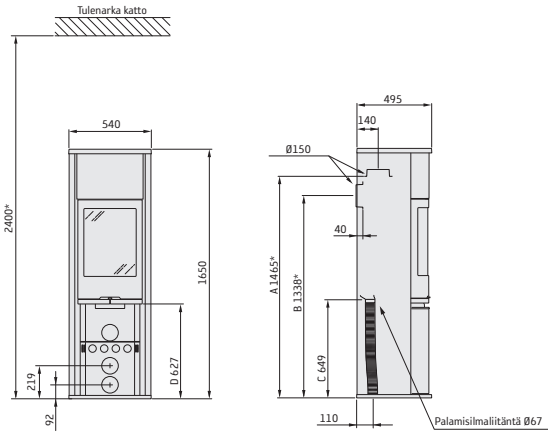

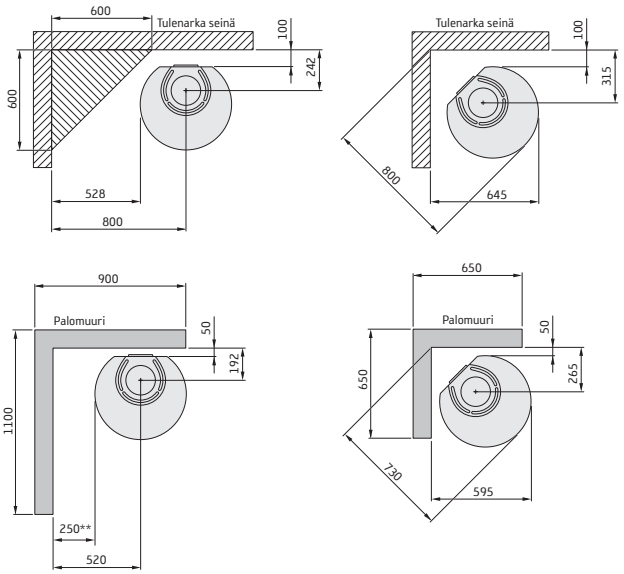

690AG Style

A = korkeus lattiasta liitäntäkauluksen juureen (päältäliitäntä Ø150)
B = korkeus lattiasta savupiippuliitännän keskelle (takaliitäntä Ø150)
C = korkeus lattiasta palamisilmaliitäntään
D = korkeus lattiasta luukun alareunaan

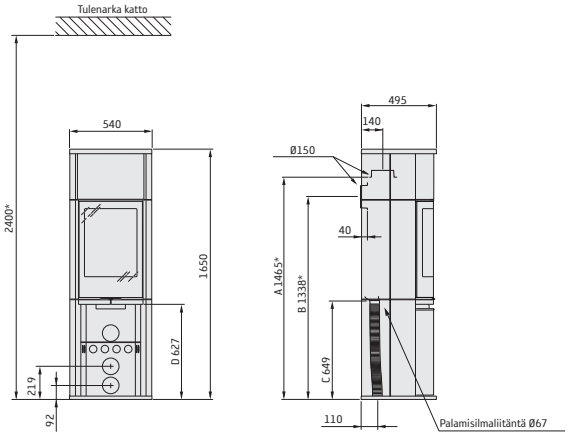

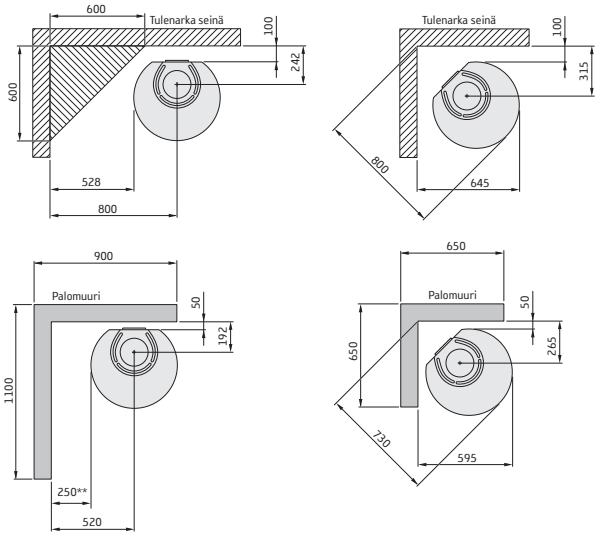

690T Style

A = korkeus lattiasta liitäntäkauluksen juureen (päältäliitäntä Ø150)
B = korkeus lattiasta savupiippuliitännän keskelle (takaliitäntä Ø150)
C = korkeus lattiasta palamisilmaliitäntään
D = korkeus lattiasta luukun alareunaan

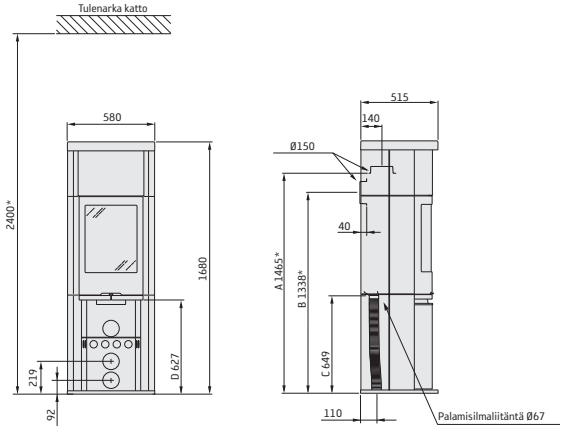

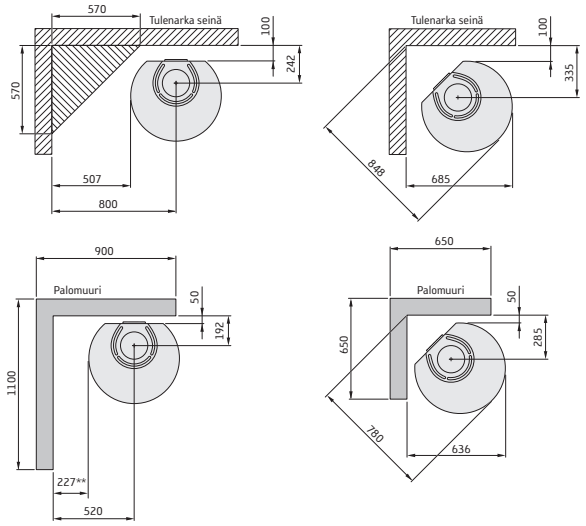

* Jos takka asennetaan esim. lasista valmistetulle eduslevylle (lisävaruste), korkeus lattiasta pienenee eduslaatan paksuuden verran. Irrallinen lasinen eduslevy suurentaa liitäntäkorkeutta hormiin 10 mm:llä.
** Maalattujen seinien värjäytymisen välttämiseksi suosittelemme samoja suojaetäisyyksiä kuin tulenarkaan seinään.
*** Esimerkki hyväksytystä palomuurista on 120 mm massiivitiili tai 100 mm kevytbetoni.

710

A = korkeus lattiasta liitäntäkauluksen juureen (päältäliitäntä Ø150)
B = korkeus lattiasta savupiippuliitännän keskelle (takaliitäntä Ø150)
C = korkeus lattiasta palamisilmaliitäntään
D = korkeus lattiasta luukun alareunaan

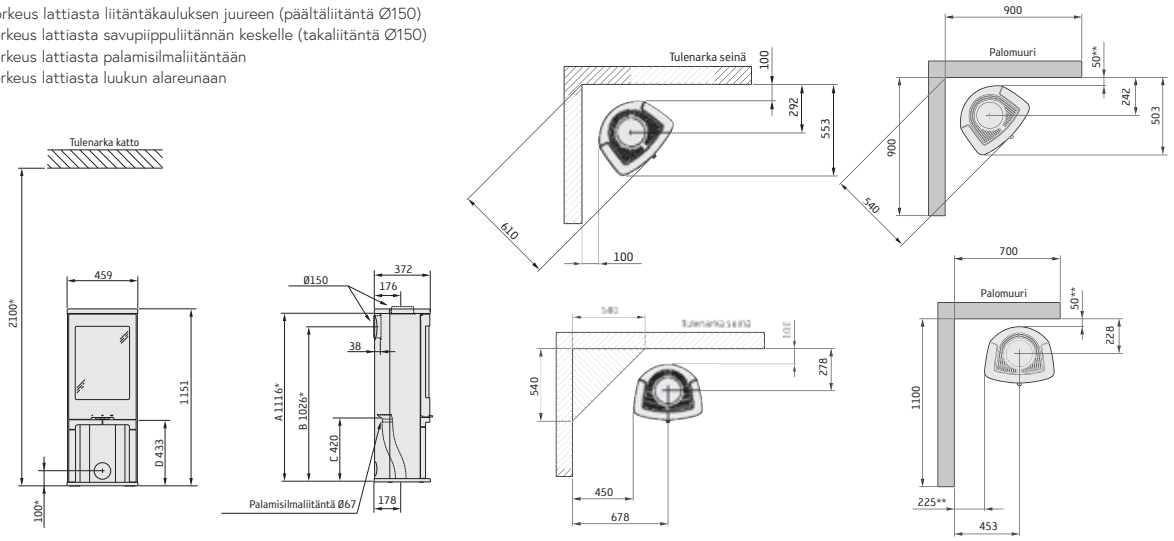

720T

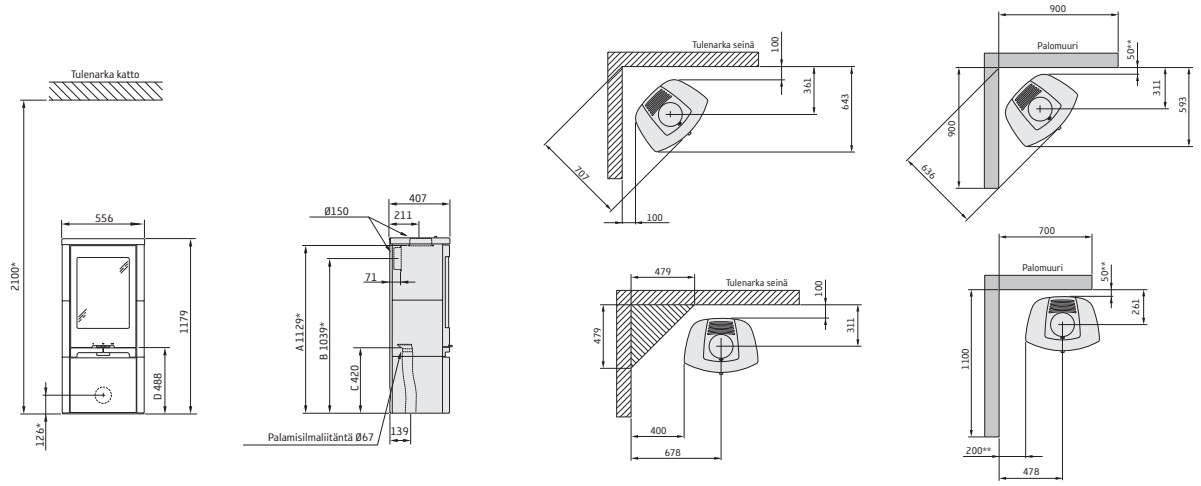

750, 750A

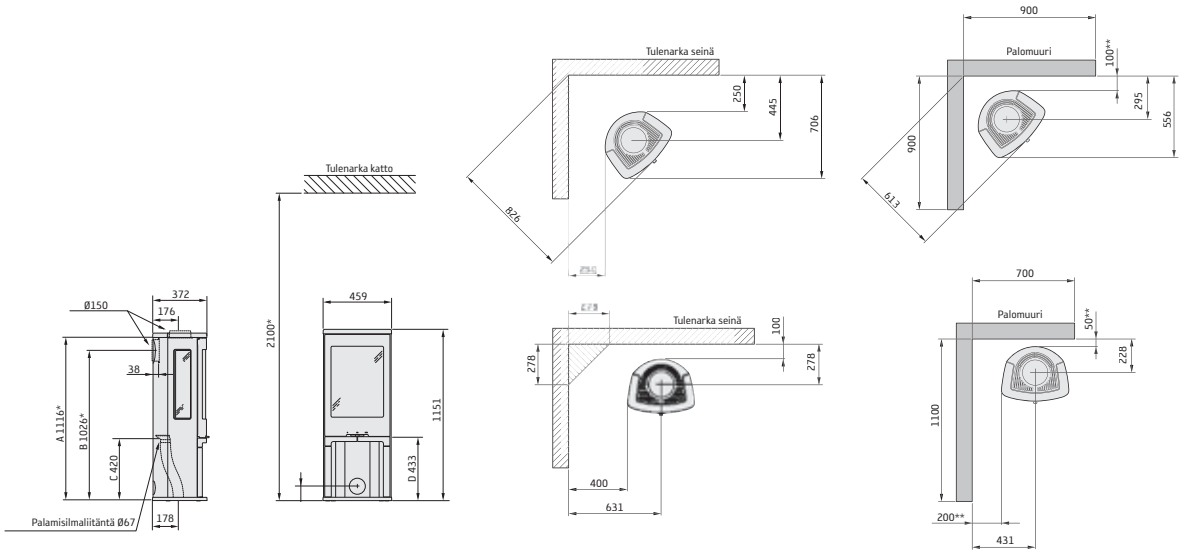

* Jos takka asennetaan esim. lasista valmistetulle eduslevylle (lisävaruste), korkeus lattiasta pienenee eduslaatan paksuuden verran. Tämä koskee myös vapaasti asetettavia lasisia lattialaattoja (lisävaruste).
** Maalattujen seinien värjäytymisen välttämiseksi suosittelemme samoja suojaetäisyyksiä kuin tulenarkaan seinään.
*** Esimerkki hyväksytystä palomuurista on 120 mm massiivitiili seuraavin arvoin: Lämmönjohtokerroin (?) = 0,6 - 0,7 W/m *K, Tilavuuspaino 1500-1700kg/m³, samoin lämpökapasiteetti (c) = 840 J/kg *K.

780

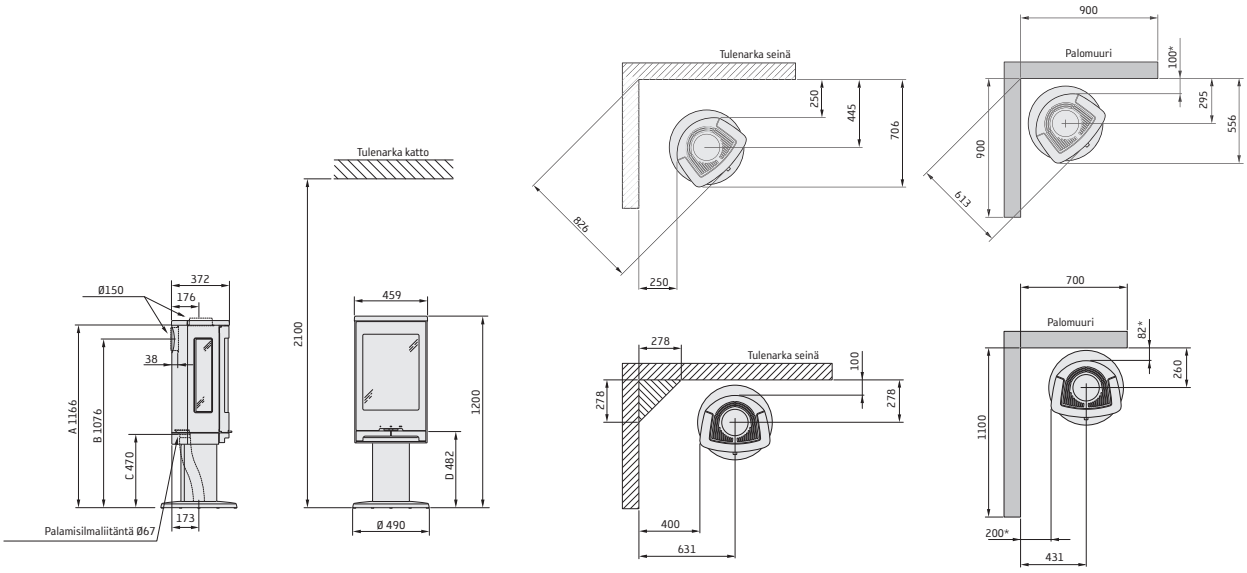

790T

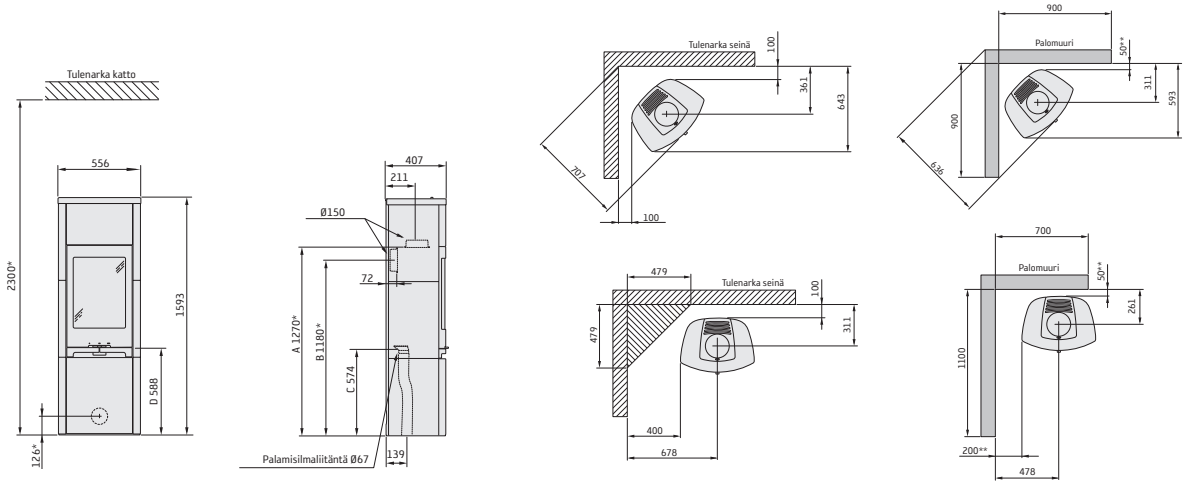

* Jos takka asennetaan esim. lasista valmistetulle eduslevylle (lisävaruste), korkeus lattiasta pienenee eduslaatan paksuuden verran. Tämä koskee myös vapaasti asetettavia lasisia lattialaattoja (lisävaruste).

** Maalattujen seinien värjäytymisen välttämiseksi suosittelemme samoja suojaetäisyyksiä kuin tulenarkaan seinään.

*** Esimerkki hyväksytystä palomuurista on 120 mm massiivitiili seuraavin arvoin: Lämmönjohtokerroin (?) = 0,6 - 0,7 W/m *K, Tilavuuspaino 1500-1700kg/m^3, samoin lämpökapasiteetti (c) = 840 J/kg *K.

810 Style / 810G Style

A = korkeus lattiasta kannen savupiippuliitäntään
B = korkeus lattiasta taakse lähtevän savupiippuliitännän keskelle
C = korkeus lattiasta tuloilmaliitäntään
D = korkeus lattiasta luukun alareunaan

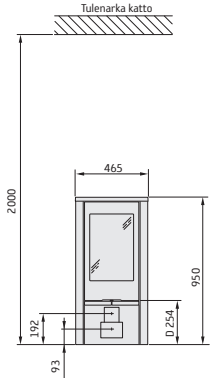

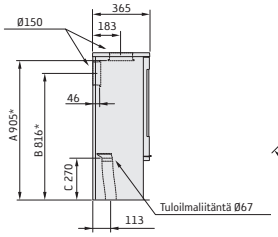

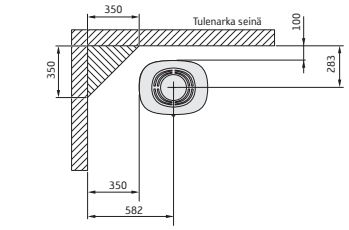

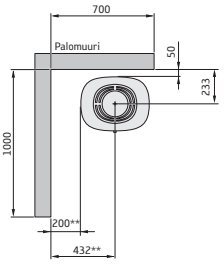

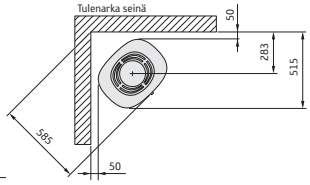

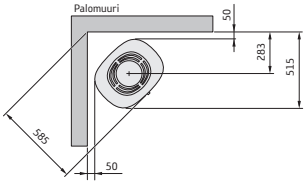

Vuolukivikansi nostaa korkeutta 15mm.

810W Style

Minimietäisyys luukun edessä tulenarkaan rakennusosaan tai sisustukseen on oltava 1,1m.

Vuolukivikansa nostaa korkeutta 15mm.

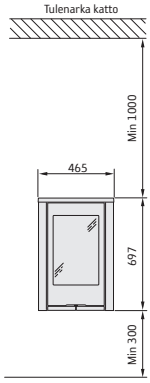

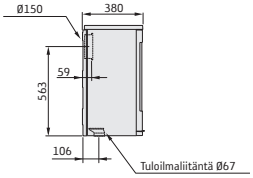

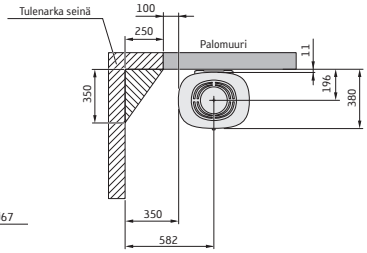

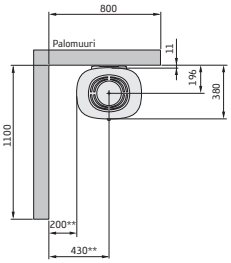

** Maalattujen seinien värjäytymisen välttämiseksi suosittelemme samoja suojaetäisyyksiä kuin tulenarkaan seinään.
*** Esimerkki hyväksytystä palomuurista on 120 mm massiivitiili tai 100 mm kevytbetoni.

820T Style / 820TG Style

A = korkeus lattiasta kannen savupiippuliitäntään
B = korkeus lattiasta taakse lähtevän savupiippuliitännän keskelle
C = korkeus lattiasta tuloilmaliitäntään
D = korkeus lattiasta luukun alareunaan

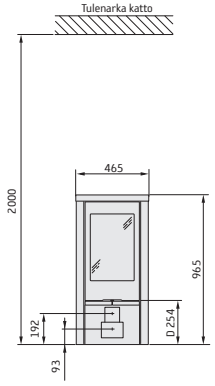

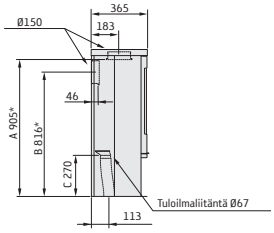

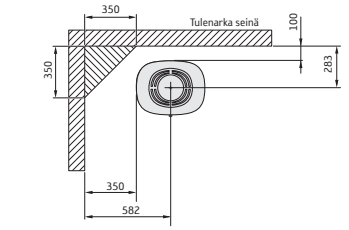

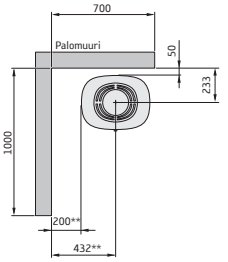

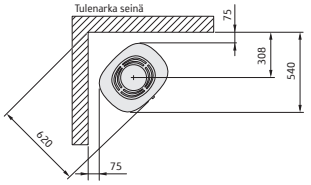

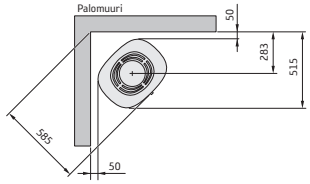

856 Style / 856G Style

A = korkeus lattiasta kannen savupiippuliitäntään
B = korkeus lattiasta taakse lähtevän savupiippuliitännän keskelle
C = korkeus lattiasta tuloilmaliitäntään
D = korkeus lattiasta luukun alareunaan

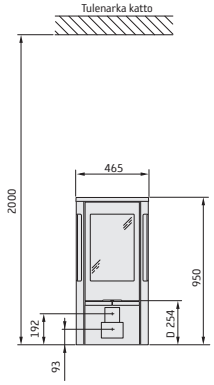

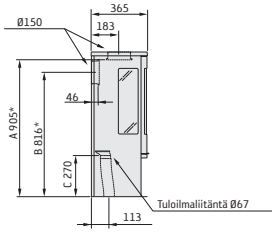

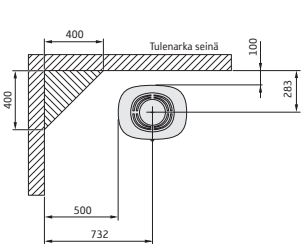

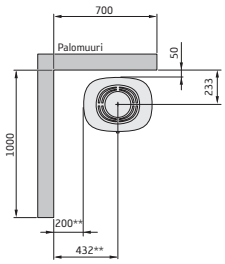

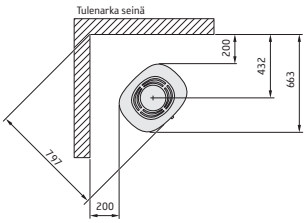

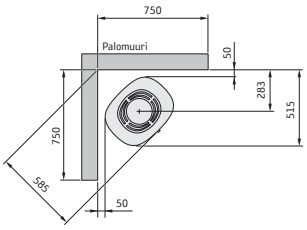

Vuolukivikansi nostaa korkeutta 15mm.

* Jos takka asennetaan esim. lasista valmistetulle eduslevylle (lisävaruste), korkeus lattiasta pienenee eduslaatan paksuuden verran. Irrallinen lasinen eduslevy suurentaa liitäntäkorkeutta hormiin 10 mm:llä.
** Maalattujen seinien värjäytymisen välttämiseksi suosittelemme samoja suojaetäisyyksiä kuin tulenarkaan seinään.
*** Esimerkki hyväksytystä palomuurista on 120 mm massiivitiili tai 100 mm kevytbetoni.

856T Style / 856TG Style

A = korkeus lattiasta kannen savupiippuliitäntään
B = korkeus lattiasta taakse lähtevän savupiippuliitännän keskelle
C = korkeus lattiasta tuloilmaliitäntään
D = korkeus lattiasta luukun alareunaan

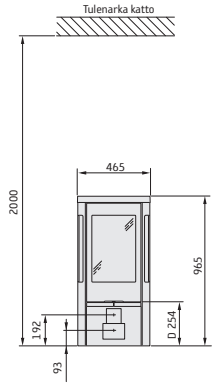

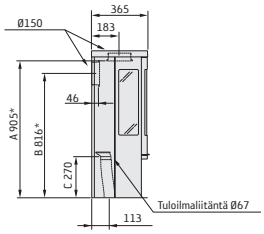

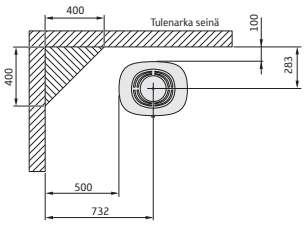

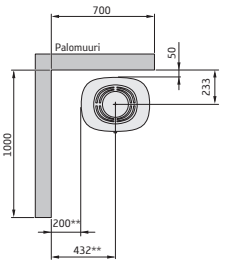

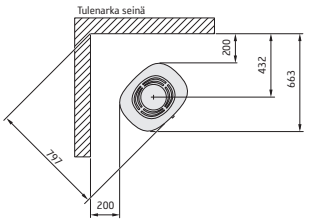

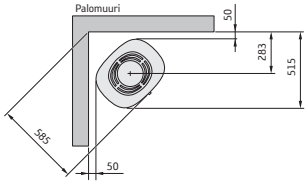

856W Style / 856WG Style

Minimietäisyys luukun edessä tulenarkaan rakennusosaan tai sisustukseen on oltava 1,1m.

Vuolukivikansa nostaa korkeutta 15mm.

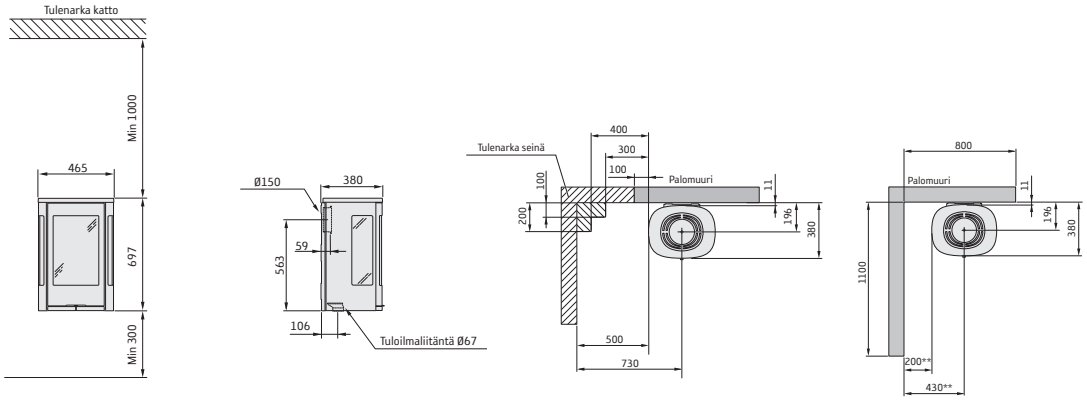

** Maalattujen seinien värjäytymisen välttämiseksi suosittelemme samoja suojaetäisyyksiä kuin tulenarkaan seinään.
*** Esimerkki hyväksytystä palomuurista on 120 mm massiivitiili tai 100 mm kevytbetoni.

870 Style / 870G Style

A = korkeus lattiasta kannen savupiippuliitäntään
B = korkeus lattiasta taakse lähtevän savupiippuliitännän keskelle
C = korkeus lattiasta tuloilmaliitäntään
D = korkeus lattiasta luukun alareunaan

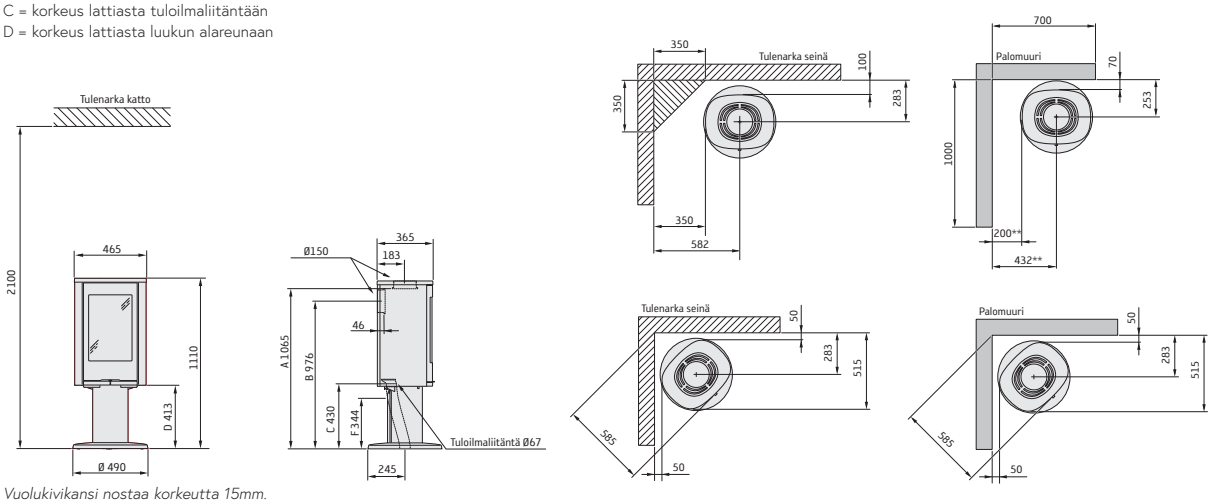

Vuolukivikansi nostaa korkeutta 15mm.

886 Style / 886G Style

A = korkeus lattiasta kannen savupiippuliitäntään
B = korkeus lattiasta taakse lähtevän savupiippuliitännän keskelle
C = korkeus lattiasta tuloilmaliitäntään
D = korkeus lattiasta luukun alareunaan

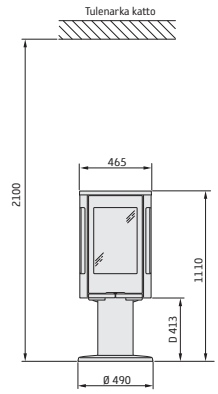

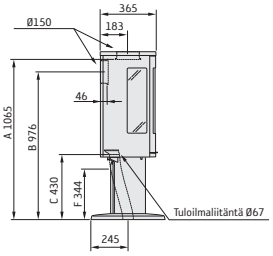

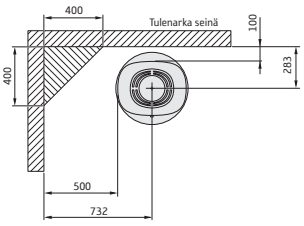

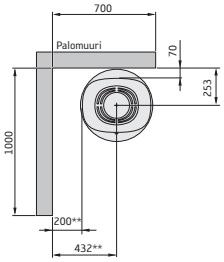

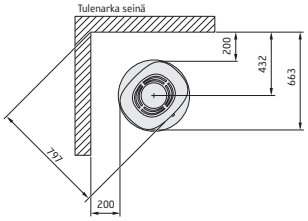

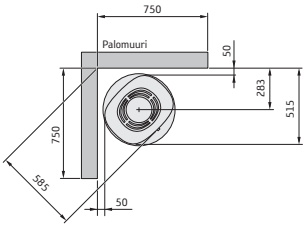

Vuolukivikansi nostaa korkeutta 15mm.

890 Style / 890G Style

A = korkeus lattiasta kannen savupiippuliitäntään
B = korkeus lattiasta taakse lähtevän savupiippuliitännän keskelle
C = korkeus lattiasta tuloilmaliitäntään
D = korkeus lattiasta luukun alareunaan

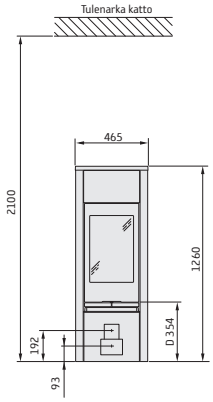

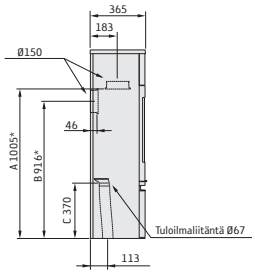

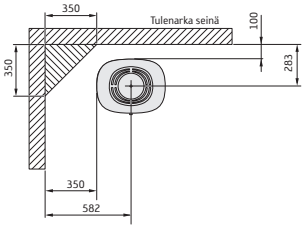

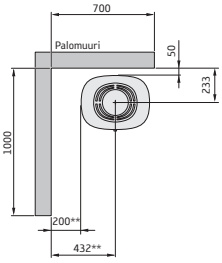

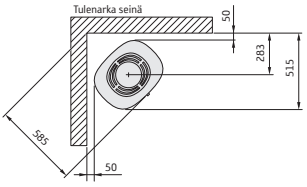

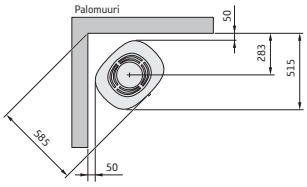

Vuolukivikansi nostaa korkeutta 15mm.

890T Style / 890TG Style

A = korkeus lattiasta kannen savupiippuliitäntään
B = korkeus lattiasta taakse lähtevän savupiippuliitännän keskelle
C = korkeus lattiasta tuloilmaliitäntään
D = korkeus lattiasta luukun alareunaan

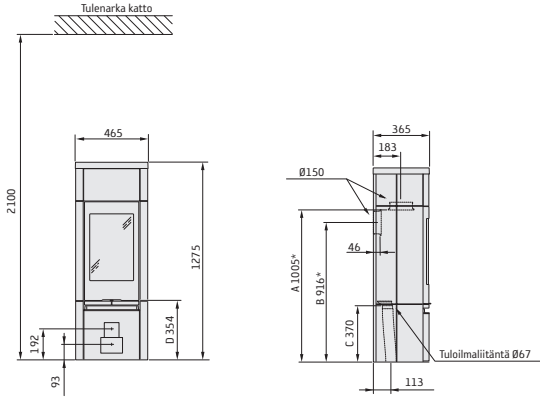

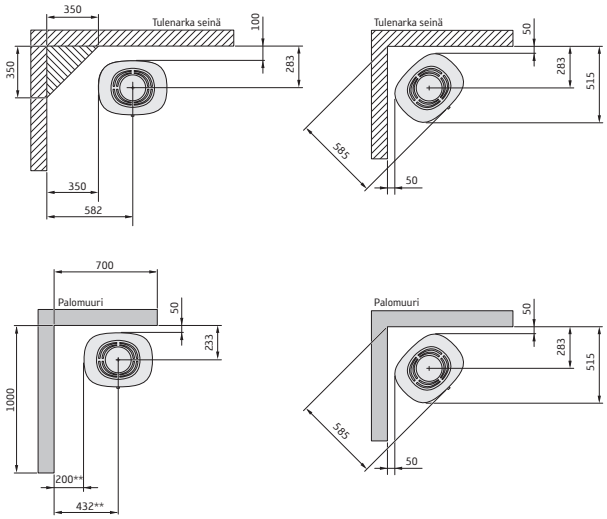

896 Style / 896G Style

A = korkeus lattiasta kannen savupiippuliitäntään
B = korkeus lattiasta taakse lähtevän savupiippuliitännän keskelle
C = korkeus lattiasta tuloilmaliitäntään
D = korkeus lattiasta luukun alareunaan

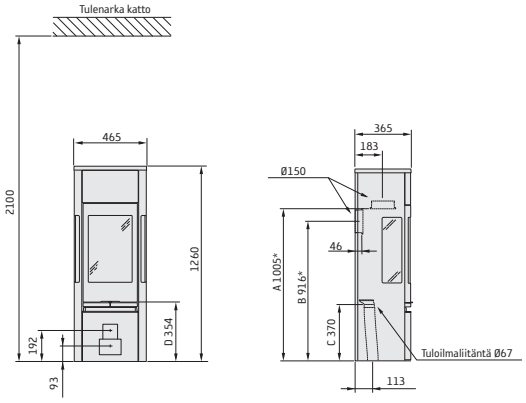

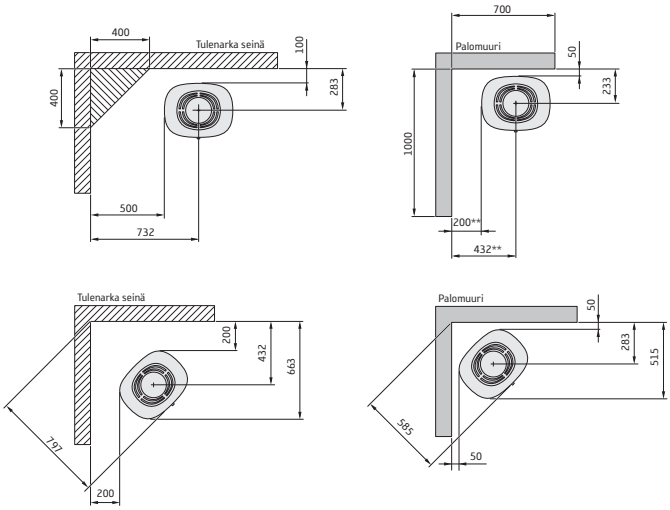

Vuolukivikansi nostaa korkeutta 15mm.

i4 Modern 3-sivuinen

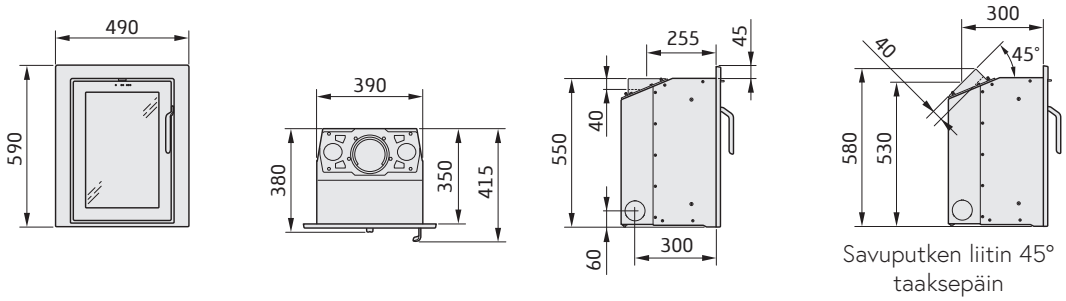

i4 Modern 4-sivuinen

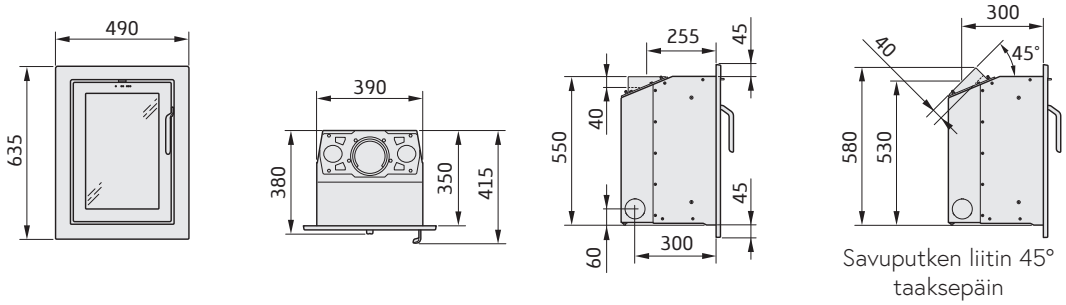

i5

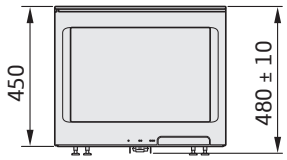

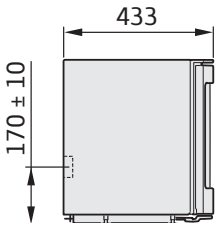

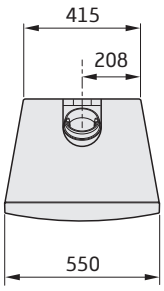

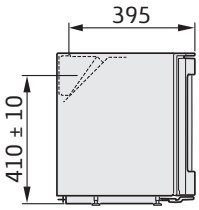

Savuputken liitin 90°
taaksepäin (lisävaruste)

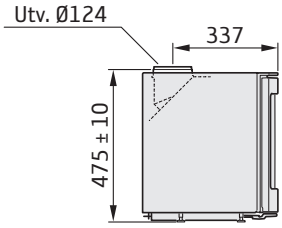

Savuputken liitin 90°
ylöspäin (lisävaruste)

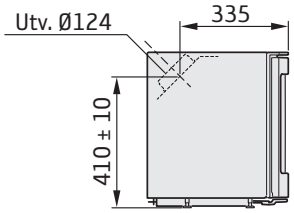

Savupiippuliitäntä 45° taaksepäin (vakio)
Liitosputki Ø125 mm

Ilman on voitava kiertää takkasydämen ympärillä.
Lisätietoa on asennusohjeessa.

i6

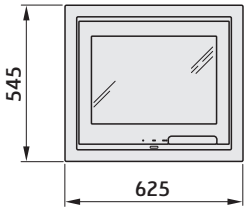

Valurautakehys ja -luukku

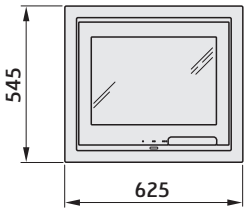

Valurautakehys ja lasiluukku

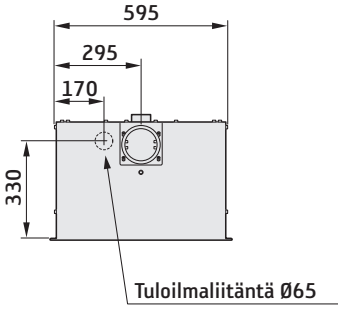

Mittapiirros ylhäältä

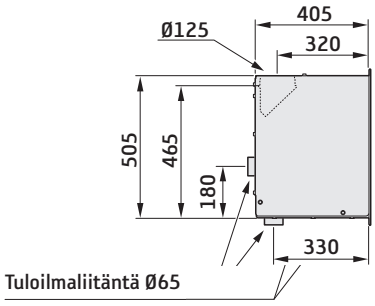

Savuputken liitin 45°
ylöspäin Ø 125mm
(lisävaruste)

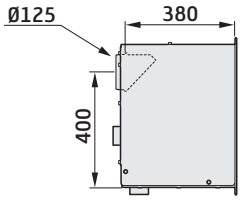

Savuputken liitin 45°
taaksepäin Ø 125mm
(lisävaruste)

Ilman on voitava kiertää takkasydämen ympärillä.
Lisätietoa on asennusohjeessa.

i7

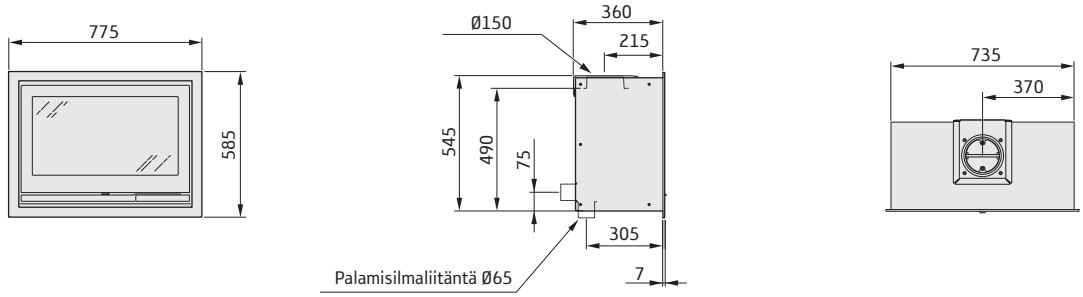

i8 luukku + sivulasit 2 sivulla

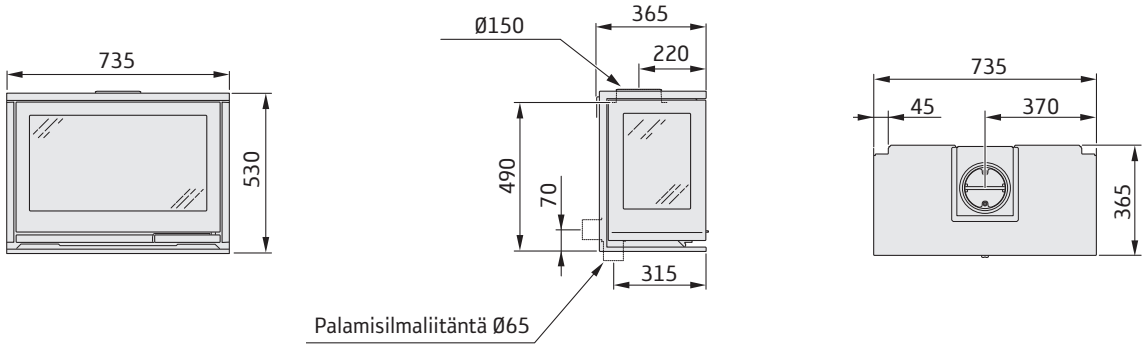

i8 luukku + sivulasi vasemmalla tai oikealla

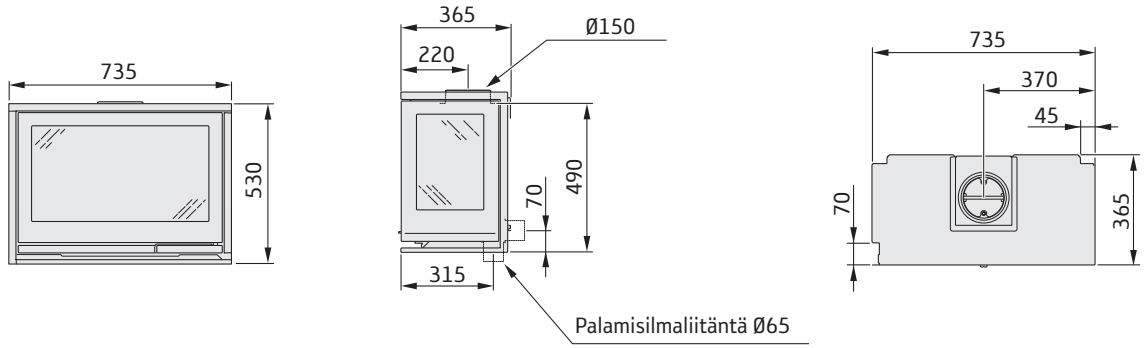

i8 Cosi, matala

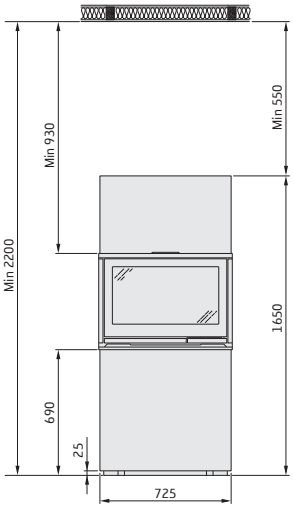

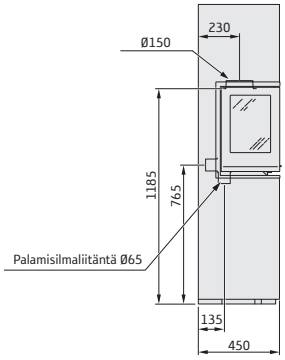

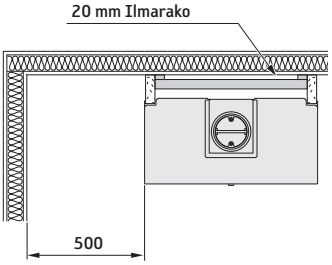

i8 Cosi, korkea

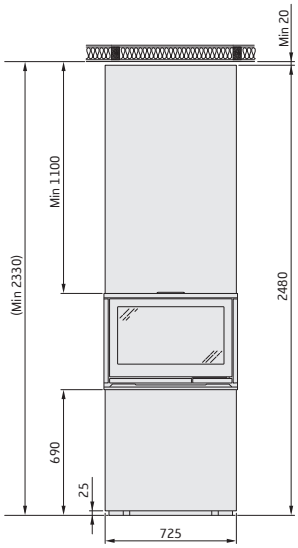

Sivulasi molemmilla sivuilla

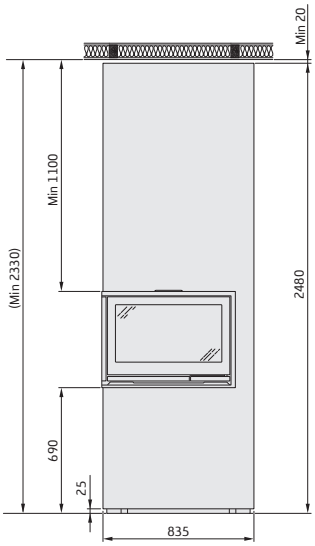

Sivulasi vasemmalla tai oikealla

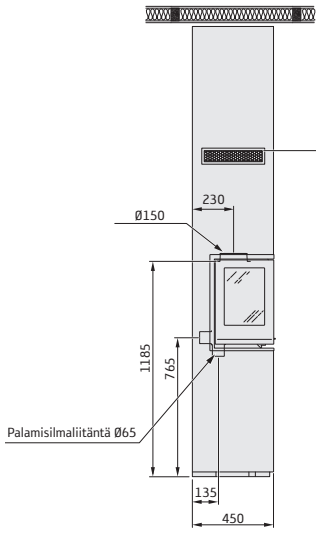

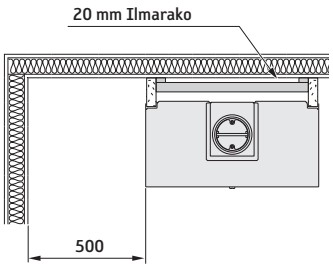

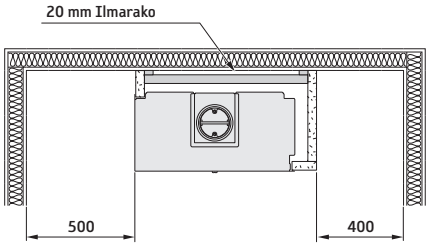

i40

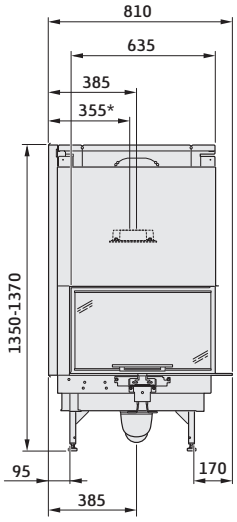
810
635
385
355*
1350-1370
95
385
170

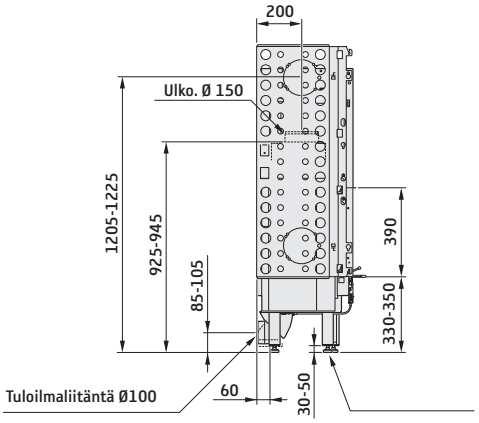
200
Ulko. Ø 150
1205-1225
925-945
85-105
390
330-350
Tuloilmaliitäntä Ø100
60
30-50

i41

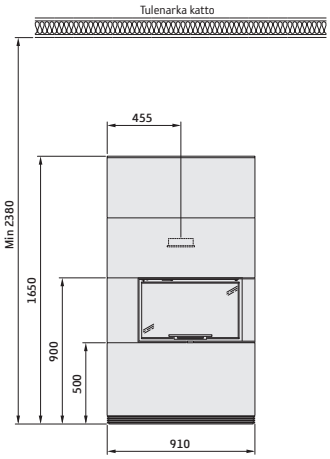
Tulenarka katto
455
Min 2380
1650
900
500
910

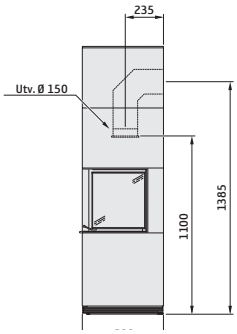
235
Utv. Ø 150
1100
1385

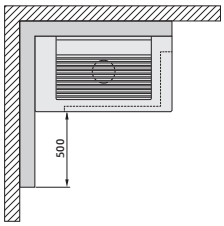
500

i50

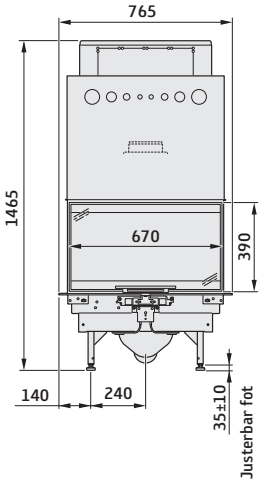

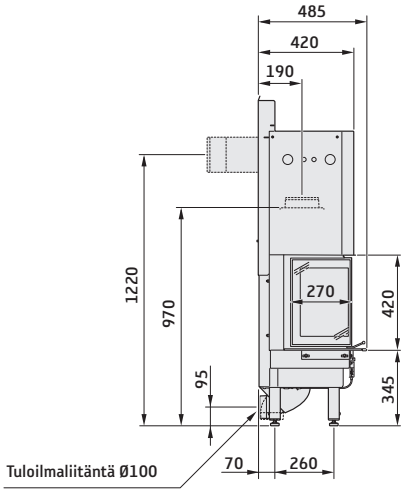

i51 kaikki mallit

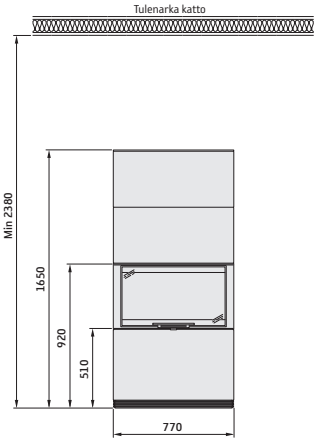

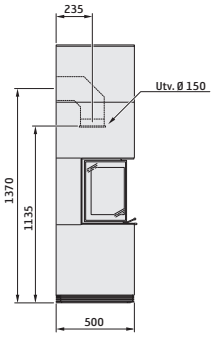

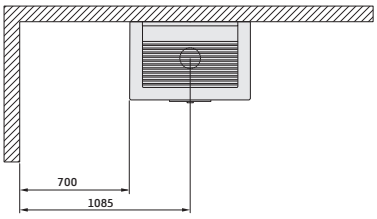

i60

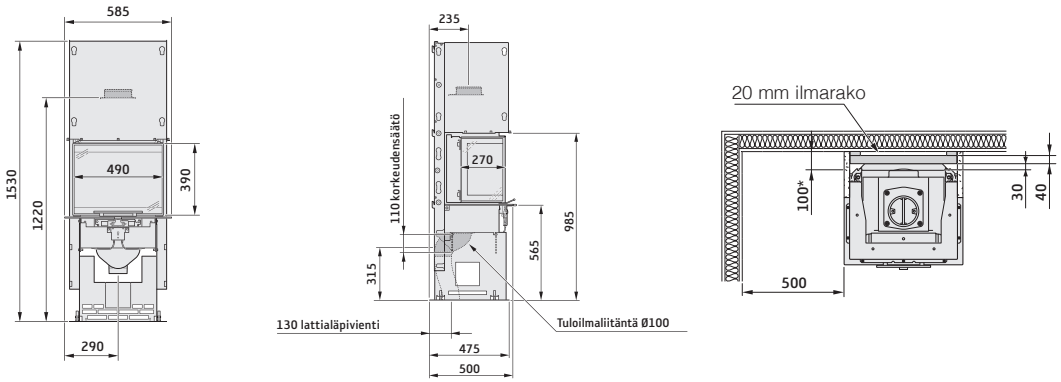

i61 kaikki mallit

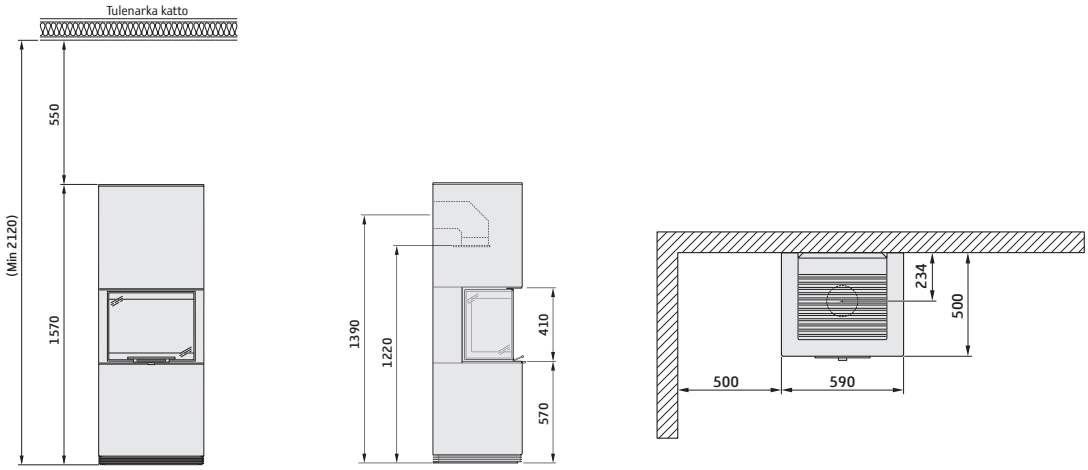

Maksimoi Conturasi lämmitysteho

Lämpömakasiini ja lämminilmapelti luovuttavat enemmän lämpöä ja kauemmin.

Powerstone-lämpömakasiini

Powerstone-oliviinikivellä on hyvät lämmönvaraus-ominaisuudet. Se luovuttaa lämpöä pitkään tulen sammuttua. Esimerkiksi lisälämpömakasiinilla varustetun Contura 26T -takan jälkilämmitysaika on jopa 18 tuntia.

Lämpömakasiini on vakiovaruste Contura 590T Style, 596 Style, 596T Style, 600 Style -sarjaan, 26T ja 35T-malleihin.

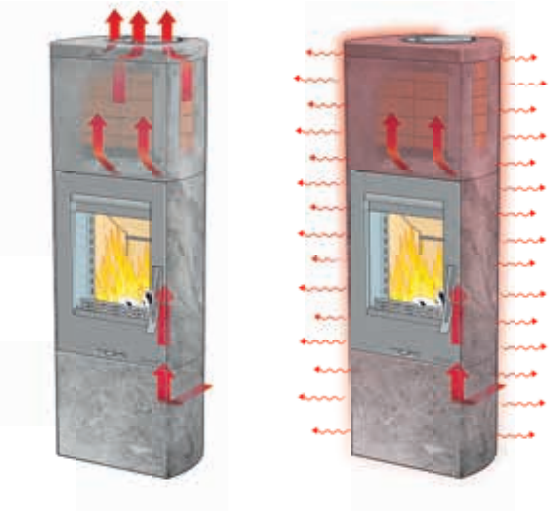

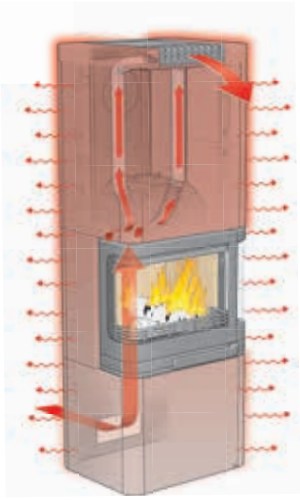

Säädettävä pelti

Contura 26 -mallin takan kannessa olevan lämminilmaritilän säätöpellillä säädetään takasta tulevaa ilmamäärää. Säätöpelti kuuluu lämpömakasiinitoimitukseen malleihin Contura 590T, 596, 596T, 620, 690, 690AG, 690T, 790K, 790T, 26T korkea ja 35T. Suljettu pelti antaa pitkän jälkilämmitysajan. Pellin ollessa auki lämpö leviää nopeammin huoneeseen, mikä on hyvä, jos halutaan nopeaa lämmitystä.

Kaksinkertainen ilmajärjes-telmä säätelee lämmitystä ja jäähtymistä

Kahden tehokkaan lämmitysjärjestelmän ansiosta Contura 26–takoilla on fantastinen kyky säädellä sekä lämmön leviämistä että jälkilämmitysaikaa. Punaiset nuolet osoittavat, kuinka kylmä ilma imeytyy sisään alhaalta takan takasivulta, virtaa kahden putken kautta palotilaan, jossa se lämpenee kahdessa metalliputkessa ja virtaa sitten huoneeseen takan yläosan aukoista.

Oranssit nuolet osoittavat, kuinka kylmä huoneilma imeytyy sisään lattianrajasta, lämpiää takan kuumien sisäosien ja kaakeli-/vuolukivipinnan välissä ja leviää sitten huoneeseen kannen lämminilmaritilän kautta.

Contura 520 / 520T Style varustettuna lämpömakasiinilla

Lämpötilakäyrät Contura 520 Style

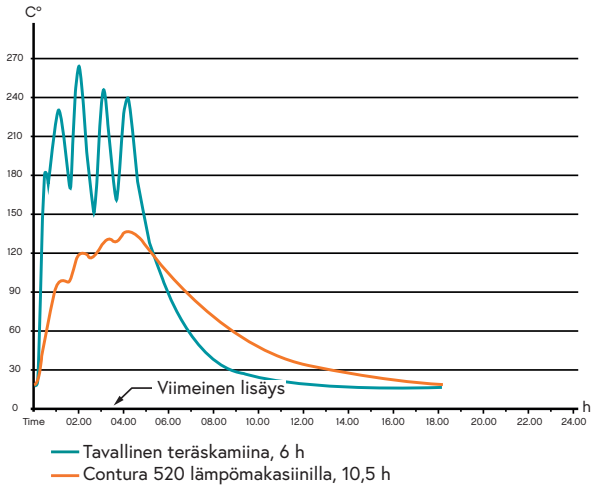

Lämmönvaraustesti Contura 520T Style

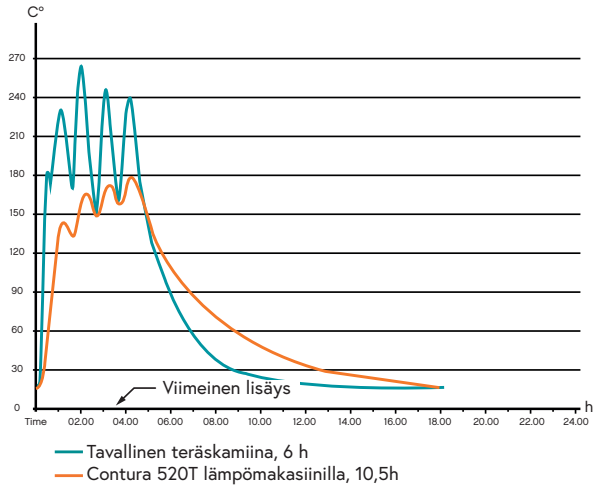

Lämmönvaraustesti Contura 590 / 596T Style

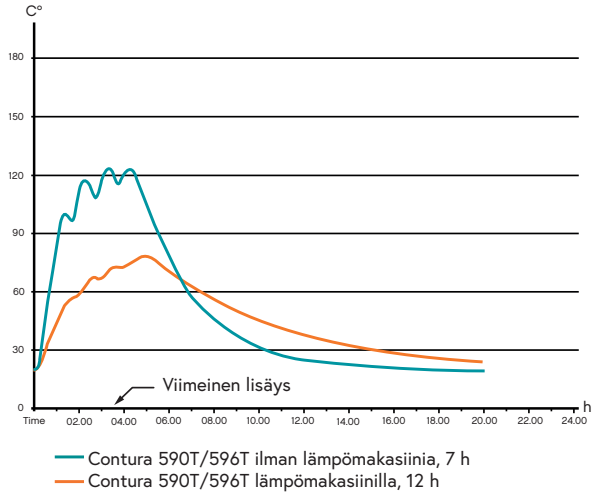

Powerstone

Useisiin Contura–malleihin voit valita lämpöä varaavan Powerstone-lämpömakasiinin. Makasiini on sijoitettu kannen alle tulipesän yläpuolelle. Kiven erittäin hyvät lämmönvarausominaisuudet tarjoavat useita tunteja pidemmän jälkilämmitysajan.

Lämmönvaraustesti Contura 600 Style -sarja

Lämpömakasiinilla varustetuilla 600-sarjan malleilla tehdyt testit käsittivät sytytyspesällisen lisäksi neljä polttopuiden lisäyskertaa. Sytytyspesällisen ja kolmen ensimmäisen pesällisen aikana palamisilmapelti oli täysin auki. Viimeisen lisäyksen jälkeen ilmansyöttö suljettiin hieman alle puoliväliin. Jälkilämmitysaika lasketaan viimeisestä lisäyksestä siihen, kun lämpömakasiinin pintalämpötila (kuoresta mitattu) on laskenut 30°C asteeseen. Testit suoritettiin kuuteen kertaan kuutena eri päivänä.

Lämpötilakäyrät Contura 620 / 610 Style

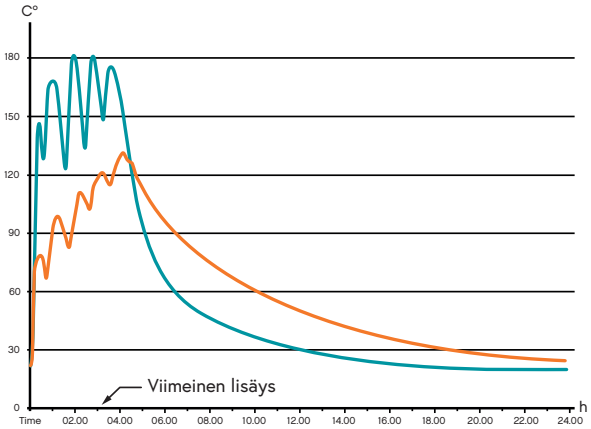

Contura 610 ilman lämpömakasiinia, 9 h
Contura 620 lämpömakasiinilla, 14,7 h

Lämpötilakäyrät Contura 620T / 610 Style

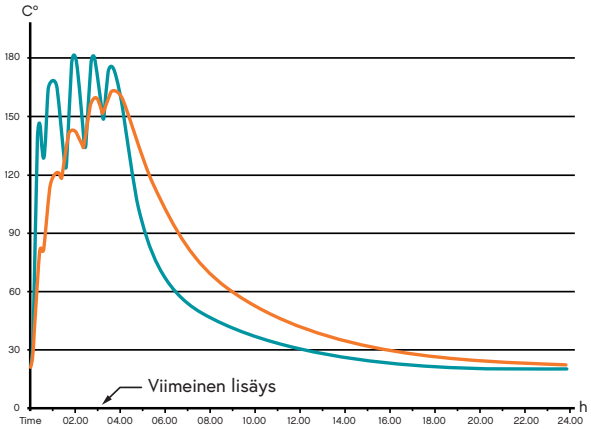

Contura 610 ilman lämpömakasiinia, 11 h
Contura 620T lämpömakasiinilla, 12,5 h

Lämpötilakäyrät Contura 690AG Style

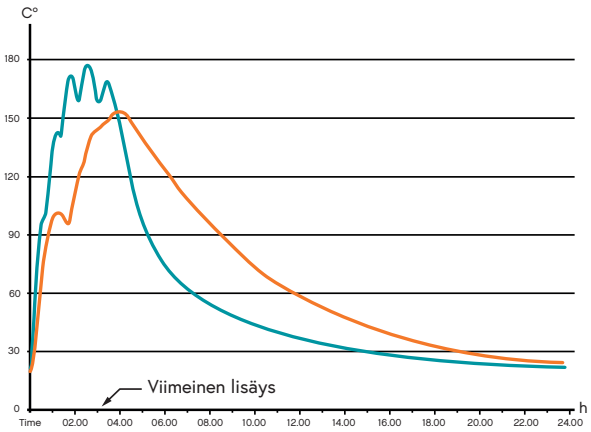

Contura 690AG ilman lämpömakasiinia, 13,4 h
Contura 690AG lämpömakasiinilla, 16 h

Lämpötilakäyrät Contura 690T Style

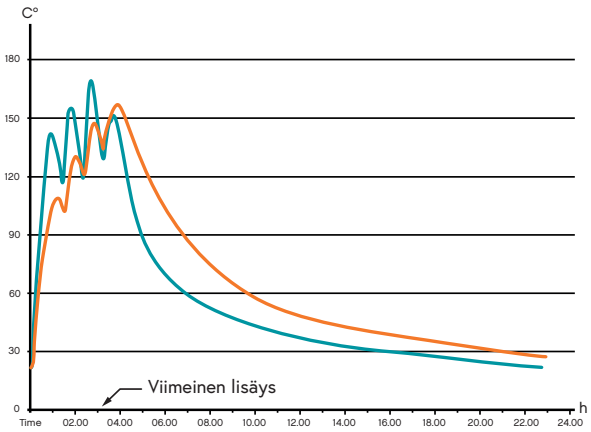

Contura 690T ilman lämpömakasiinia, 12,2 h
Contura 690T lämpömakasiinilla, 17,5 h

Contura 790 Powerstonen kanssa

Contura 790 –takkaan (katso sivu 82) voit valita lämpöä varaavan Powerstone-lämpömakasiinin. Makasiini on sijoitettu kannen alle tulipesän yläpuolelle. Kiven erittäin hyvät lämmönvarausominaisuudet varmistavat lämmön tasaisen leviämisen pitkäksi ajaksi, jälkilämmitysaika on jopa 15 tuntia kannen lämminilmapelti suljettuna. Tietyissä malleissa on säädettävä pelti, joka säätää takasta huoneeseen virtaavan lämpimän ilman määrää. Suljettu pelti antaa pitkän jälkilämmitysajan. Kun pelti on auki, lämmintä ilmaa leviää nopeasti huoneeseen.

Lämmönvaraustesti Contura 790 Powerstonella

Powerstone-lämpömakasiinilla varustetuilla 790-sarjan malleilla tehdyt testit tehtiin sytytyspesällisellä ja neljällä lisäyksellä. Sytytyspesällisen ja kolmen ensimmäisen pesällisen aikana palamisilmapelti oli täysin auki. Viimeisen lisäyksen jälkeen ilmansyöttö suljettiin hieman alle puoliväliin. Jälkilämmitysaika lasketaan viimeisestä lisäyksestä siihen, kun lämpömakasiinin pintalämpötila (kuoresta mitattu) on laskenut 30°C asteeseen. Testit suoritettiin neljään kertaan neljänä eri päivänä

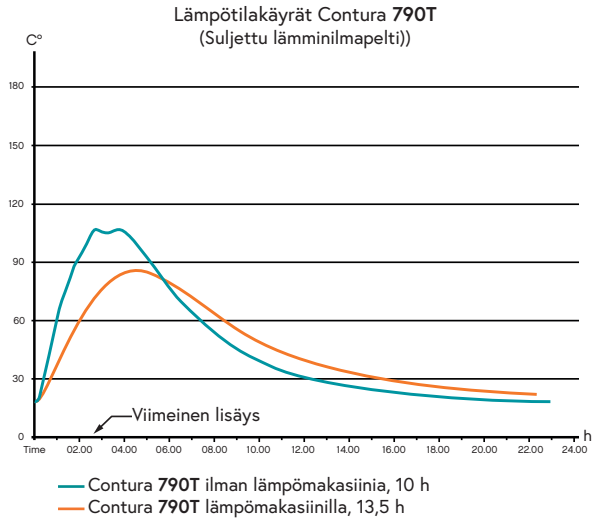

Contura 41 ja i51 Powerstonen kanssa

Käyristä nähdään, miten kuori ja Powerstone-lämpömakasiini lämpenevät kuuden tunnin lämmityksen aikana ja miten ne luovuttavat lämpöä, kunnes lämpötila on laskenut 30°C asteeseen.

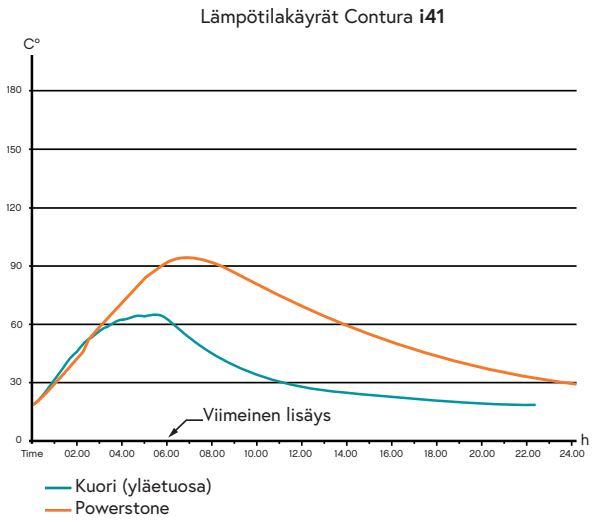

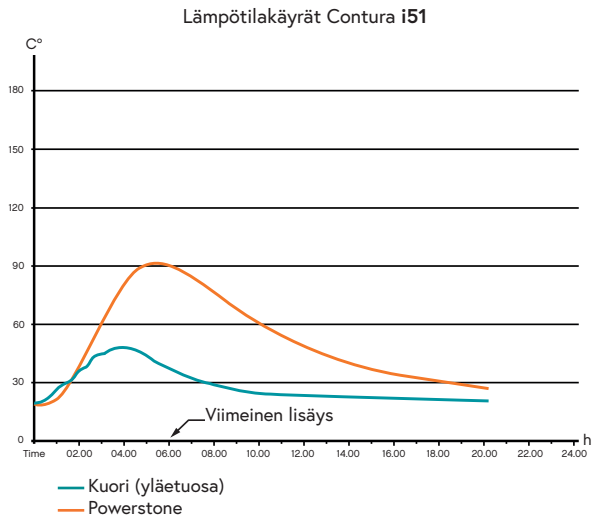

Premodul

Valitse varman päälle

Kun olet löytänyt takan, josta tulee lämmittävä ystävä moniksi päiviksi ja illoiksi, jäljellä on vielä yksi yhtä tärkeä valinta: savupiippu.
Savupiipun tärkein tehtävä on kuljettaa savukaasut mahdollisimman turvallisesti ulos talosta. Yhtä tärkeää on se, että se sopii takkaan ja sulautuu talon muotoiluun. Valitsemalla Premodul-savupiippujärjestelmän olet täysin varmalla puolella.

PREMODUL TARJOAA:

- Parhaan turvallisuuden ja sisäasennettaville osille 25 vuoden takuun
- Kaikki osat sisältävän kokonaisratkaisun
- Helpon asennuksen
- Nopean lämpenemisen ja siten hyvän vedon
- Tyylikkään muotoilun, huomaamattomat liitokset
- Samat värisävyt kuin Contura-takoissa

TURVALLISIA KOTEJA VUODESTA 1965

Premodul valmistetaan Smoolannin Markarydissä.
Premodul on tavaramerkki ja kuuluu osaksi pörssinoteerattua lämpöalan suurtoimijaa NIBE-konsernia. Se sopii kaikkiin takkoihin ja tulisijoihin, se on CE-merkitty ja sen on koestanut Sveriges Tekniska Forskningsinstitut.
Turvallisuudeksesi myönnämme sisäasennettaville osille 25 vuoden takuun ja 10 vuoden toimintatakuun.

25 ÅRS GARANTI

MAHDOLLISUUKSIEN PREMODUL

Mihin haluat sijoittaa takkasi? Vasemmalla olevassa kuvassa näkyvät Premodulin eri asennusvaihtoehdot.

1. Taivutettu piippu.
2. Suoraan ylöspäin takan päältä lähtevä piippu. Toiseen kerrokseen valittavissa toinen väri.
3. Puolieristetty taivutettu piippu. Puolieristetty osuus tultava kokonaisuudessaan samaan tilaan takan kanssa ennen ensimmäistä välikattoa. Välikaton läpi mentävä vain täysin pystysuorilla savupiippumoduuleilla.

Lisätietoa ja ohjeita sivulta www.premodul.eu

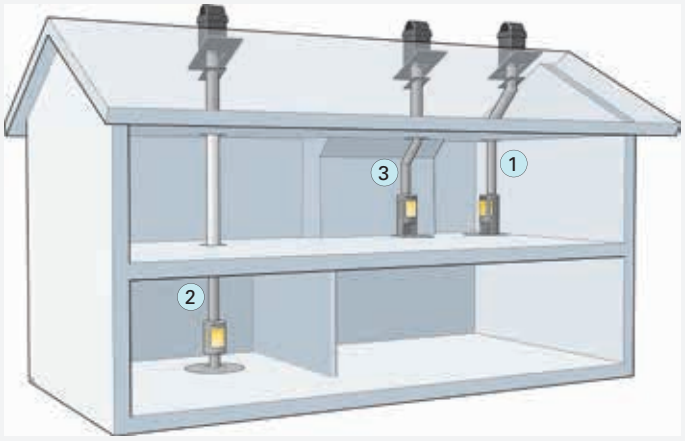

Puhallin levittää lämmön nopeasti ja tehokkaasti

Puhallin on täydellinen valinta sinulle, joka haluat lämmön leviävän nopeasti ja tasaisesti, esimerkiksi suuremmille alueille.
Puhallin on termostaattiohjattu eli se käynnistyy, kun takka lämpenee ja pysähtyy takan jäähdyttyä. Luonnollisesti puhallinta voi ohjata myös manuaalisesti.
Puhallin on saatavana lisävarusteena Contura 26, 30, 500 ja 600-sarjoihin.
Se on helppo asentaa jälkikäteen ja piilotetaan takan verhouksen värisen luukun taakse.

Näin puhallin asennetaan malleihin Contura 500 ja 600. Puhallin jää piiloon mukana toimitettavan takan rungon värisen puutilan oven taakse.

Hyvä ilmankierto takaa tehokkaan palamisen

Tehokas ilmavirtaus

Viileä huoneilma nousee alakautta takkaan, jossa se lämpiää ja nousee ylöspäin. Jo muutaman minuutin kuluttua lämmintä ilmaa alkaa virrata huoneeseen.

Palamisilma

Takan etupuolella olevalla säätimellä säädetään palamisilman määrää ja siten tulen voimakkuutta. Palamisilma kuumenee erittäin korkeaan lämpötilaan ja huuhtelee lasin sisäpinnan ja pitää sen puhtaampana.

Puhdasta palamista

Takan takaosassa on lisäkanavajärjestelmä esilämmitettyä palamisilmaa varten. Järjestelmän nimi on Clean Burning ja se aktivoituu, kun etupuolella oleva säädin työnnetään sisään. Takka polttaa puut tehokkaasti ja pitkään varmistaen erittäin alhaiset savukaasujen hiukkaspitoisuudet.

Lämmitä vihreästi paremman ympäristön puolesta

Talon lämmittäminen takalla on fiksua sekä ympäristön että taloutesi kannalta. Oikein lämmitettynä se on edullinen lämmitysmuoto, joka suojelee ympäristöä. Tunnelman saat kaupan päälle!

Nykyaikainen puulämmitystekniikka on ympäristön kannalta hyvä energiamuoto, joka ei kiihdytä kasvihuoneilmiötä. Puun palaessa täydellisesti ilmaan vapautuu hiilidioksidia ja vesihöyryä. Sivutuotteena syntyy tuhkaa, jota voi käyttää puutarhassa. Täydellinen palaminen parantaa myös lämpötaloutta, mikä on itsessään ympäristöystävällistä. Jotta takka lämpiäisi mahdollisimman tehokkaasti ja ympäristöystävällisesti, on tärkeää lämmittää oikein. Tässä on muutamia perusohjeita. Opastusvideoita ja lisäohjeita löydät osoitteesta www.contura.eu

Kuusi kuumaa vinkkiä, joilla lämmität vihreämmin ja tehokkaammin

1. Vaihda takka uudempaan malliin, jos se on yli kymmenen vuotta vanha. Nykyaikaiset takat ovat yli 90 % puhtaampia ja 40 % tehokkaampia, kuin edeltäjänsä.
2. Käytä aina kuivaa puuta.
3. Sytytä tuli päältä, jolloin tuli leviää hitaammin.
4. Varmista, että tuli saa riittävästi happea.
5. Noudata aina valmistajan määriä koskevia suosituksia, normaalisti enintään 2–3 kg puuta/tunnissa.
6. Anna puiden kuivua sisällä vähintään vuorokauden ajan ennen käyttöä. Pakastettua puuta (–20 astetta) poltettaessa lämpöhyötysuhde on erittäin huono.

Contura on täysin ruotsalainen

Contura-takkojen muotoilu ja tuotekehitys tapahtuu Ruotsissa, kuten myös kaikkien osien asennus. Takat laatutarkastetaan ennen kuin ne lähtevät Markarydin tehtaaltamme. Siten laatu on täysin hallinnassamme tuotannon kaikissa vaiheissa. Huolehdimme siitä, että takat sopivat nykyaikaisiin koteihin ja olosuhteisiin. Merkitsemme ylpeinä takkoihimme "Made in Sweden".

Smoolantilainen, joka lämmittää Euroopan

NIBE valmistaa Contura-takat ja Premodul-savupiiput Markarydissä Smoolannissa. Tarkka taloudenpito on Smoolannissa aina ollut itsestäänselvyys ja siksi tuotantomme on modernia, resursseja säästävää ja tehokasta. Laatuajattelu on pääosassa tuotannon kaikissa vaiheissa tuotantolaitoksessamme, joka on Euroopan suurin ja nykyaikaisin takka- ja savupiipputehdas. Tuotteitamme myydään kaikkialla Euroopassa ja niitä arvostetaan ajattoman muotoilunsa, tehokkuutensa ja korkean laatunsa ansiosta.

Contura
NIBE AB
Box 134
SE-285 23 Markaryd
Puh. +46 433 27 51 00
contura.eu

NIBE GROUP MEMBER

2022-12

FI 539458 Produktion: Contura Marknadskommunikation Tryck: Interak Emme vastaa mahdollisista painovirheistä.